Эвакуатор Урал 4320 с КМУ ИМ-95

Транспортно-эвакуационный автомобиль ТЭА - предназначен для эвакуации автомобилей типа ГАЗ, ЗИЛ, УРАЛ, МАЗ, перевозки грузов и технического имущества.

Транспортно - эвакуационный автомобиль ТЭА приспособлен к автономному использованию и обеспечивает:

- подготовку к вытягиванию и вытягивание застрявших машин с максимальным усилием вытягивания до 14т;
- приведение машин в транспортабельное состояние;
- транспортирование неисправных автомобилей в полупогруженном положении;
- транспортирование неисправных автомобилей буксированием
- погрузка разгрузка при помощи КМУ.

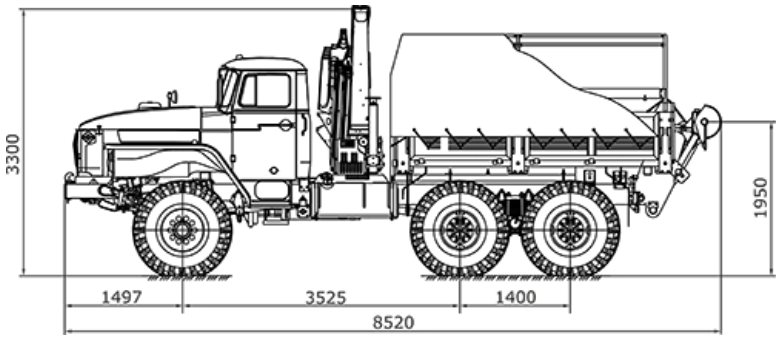

Технические характеристики Эвакуатора Урал 432007-31

Параметры масс	
Снаряженная масса, кг	12 650
Полная масса ТЭА с экипажем 3 чел., при перевозке на платформе груза, кг	15 320
Максимальная масса груза перевозимого на грузовой платформе ТЭА, кг	2 370
Максимальная масса машины, транспортируемой полупогрузкой, кг	12 000
Максимальная нагрузка на транспортное устройство ТЭА, кгс	3 500
Габаритные размеры, ТЭА, мм: -длина -ширина -высота	 8 520 2 500 3300

Для погрузки/разгрузки и грузовых работ используется крано-манипуляторная установка ИМ-95

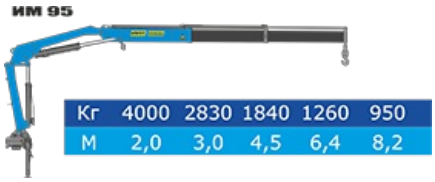

Технические характеристики КМУ ИМ-95

Грузовой момент, тм	8,5

Максимальный вылет стрелы, м	8,2
Грузоподъемность на максимальном вылете, кг	950
Максимальная грузоподъемность, кг	4000

ИМ-95 в каталоге ИНМАН

Эвакуатор Урал 4320 с КМУ ИМ-95 от производителя

Ознакомьтесь с характеристиками, размерами, подробным описанием, характеристиками и фото товаров. Помните, что фотографии на сайте могут отличаться от реального изображения.

Завод "ГИРД" предлагает купить Эвакуатор Урал 4320 с КМУ ИМ-95 от производителя с доставкой по всей России. Подробнее по телефону 8(800)200-24-63

Доставка
Доставка нашей спецтехники может осуществляться следующими способами:

- Самовывоз;
- Услуга по доставке техники по всей России нашим транспортным отделом;
- Доставка любой транспортной компанией.

Оплата

Оплатить спецтехнику нашего производства можно следующими способами:

- Безналичный расчет;
- Оплата наличными;
- Лизинг.

Чтобы получить подробную консультацию по способам доставки и оплаты нашей спецтехники позвоните по телефону 88002002463, звонок по России бесплатный.

Технические характеристики автотехники, приведенные на данной странице, носят справочный характер, т.к. параметры и иные эксплуатационные показатели зависят от желаемой покупателем комплектации транспортного средства.

При этом завод-изготовитель оставляет за собой право изменять технические характеристики техники, а также состав и перечень применяемых для ее изготовления комплектующих, если указанные мероприятия направлены на улучшение параметров конструкции, работоспособности автотехники и не изменяют ее назначение.

Телефон:
8 (800) 200-24-63
Бесплатный звонок из любого региона России
e-mail:

Просьба указывать в теме письма, кому оно адресовано.

g-s@gird.ru

Адрес:
456313, Челябинская обл., г. Миасс, ул. Севастопольская, 1а

© Группа предприятий «ГИРД»