Мобильный учебный комплекс на шасси КамАЗ 43118 с прицепом НЕФАЗ

Артикул: 3759

Схематический рисунок мастерской на шасси КамАЗ 43118

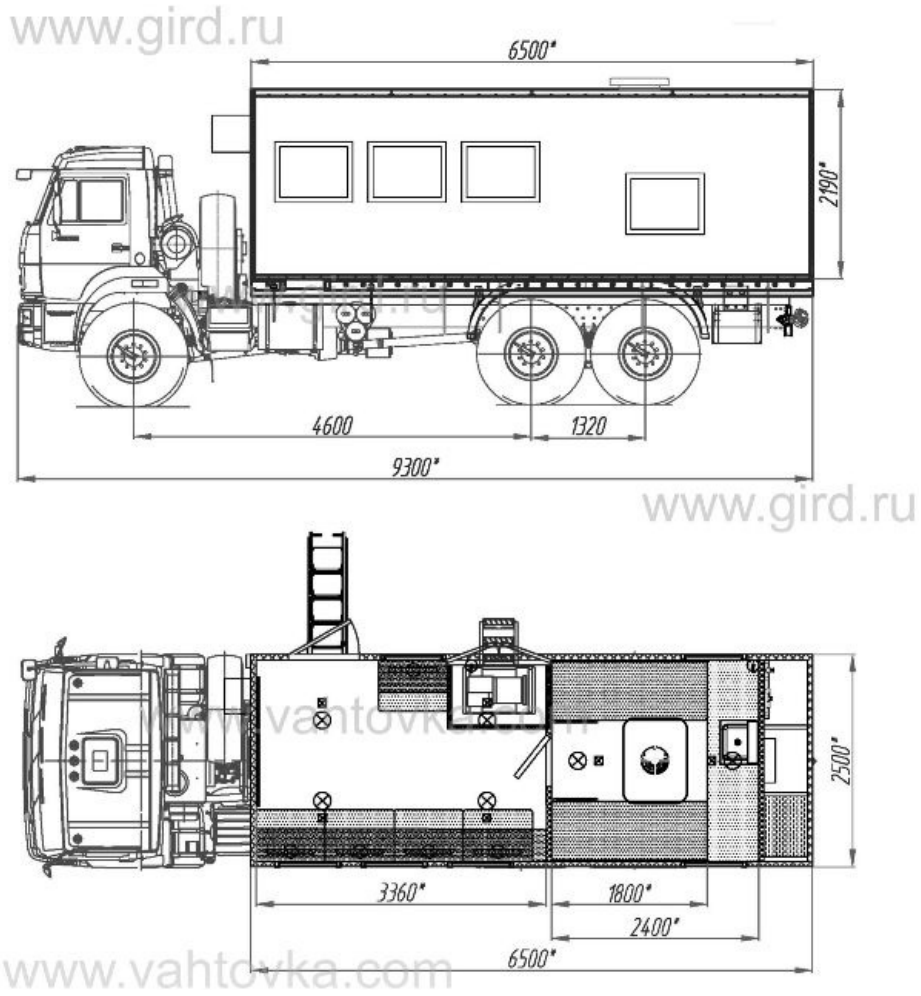

Комплектация и описание

Наименование	К-во, шт.
Комплектация:	
Кузов-фургон из сендвич панелей толщиной 60мм (ДхШхВ: 6500х2500х2190), цвет фургона –– белый (RAL-9003); наружная обшивка - плакированный металл; утеплитель - стиропен 50; внутренняя обшивка - плакированный металл; покрытие пола - автолин	1
Дверь входная с окном с правой стороны (оборудована качественным и надежным замком; окантована тройным контуром высококачественного уплотнителя).	1
Выдвижной трап со съемными перилами (трап в транспортном положении убирается в нишу под полом автофургона; конструкция трапа предусматривает	1

широкие ступени не менее 600 мм., с противоскользящим эффектом, перила в транспортном положении перевозятся на передней панели прицепа);	
Дверь задняя распашная с порталом и усилителями по углам, из шлифованной нержавеющей стали с козырьком, защитой петель и водостоком. Двери фиксируются в открытом положении дверными фиксаторами из нержавеющей стали, каждая створка крепится на 3-х петлях, на каждой створке по одному накладному штанговому запору поворотного типа из нержавеющей стали с ручкой.	1
Окно-форточка с двойным стеклопакетом и травмобезопасным стеклом, окна оборудуются светозащитными шторками.	6
Лестница навесная (для доступа к отсеку дизель-генератора и к модулю жизнеобеспечения)	1
Внешнее освещение –– соответствует правилами безопасности дорожного движения и мировым стандартам (шасси и фургон)	К-т
Все элементы мебели крепятся к полу и к стенам	1
Ящик инструментальный находящийся на заднем свесе шасси	1
Ниша для дизель-генератора	1
Электрооборудование автомобиля: - электрощит, предназначен для включения/выключения электропитания учебных классов; - блок с автоматическими выключателями; - счетчик электроэнергии; - щит автоматической защиты –– комплекс устройств защитного отключения при перегрузке электропроводки или замыкания в цепи. Система энергоснабжения мобильного комплекса обеспечивает: - электропитание оборудования от внешних трехфазных сетей (фургон 220В, прицеп 380В), (напряжение переменного тока 220В, частота 50 Гц); - защиту оборудования при изменении входного напряжения (220В) за пределы плюс 10% и минус 15% от номинального; - защиту персонала от поражения электрических током. Вся система энергоснабжения комплекса разделена на составные части: - распределительная система напряжения 220В (380В прицеп); - система защитного заземления; - розетки. Система освещения: Распределительная система напряжения 220В включает в себя вводной щит, щит питания и автоматической защиты, который обеспечивает прием электроэнергии от внешнего источника (20 кВт, 220В), распределение по потребителям, защиту отходящих линий, защиту от поражения электрическим током. В щите питания и автоматической защиты устанавливается аппараты защиты отходящих линий, от поражения людей электрическим током, аппараты защиты розеточных групп. Распределительная система электропитания потребителей трех проводная, представляет собой кабельную сеть с двойной изоляцией, сечением кабельных жил 6 мм, с отдельной жилой заземления. Питающие кабели - многожильные силовые кабели, с медной токопроводящей жилой, устойчивые к повышенным вибрационным нагрузкам. Кабельные линии проложены в пожаробезопасных кабельных каналах и	К-т

гофротрубах из самозатухающего пластика. Защитное заземление обеспечивает защиту людей от поражения электрическим током при прикосновении к металлическим нетоковедущим частям, которые могут оказаться под напряжением в результате повреждения изоляции. Защитное заземление выполнено преднамеренным электрическим соединением металлических частей электроустановок с землей (заземляющим устройством). Заземление осуществляется однопроводным многожильным кабелем суммарным поперечным сечением 10 мм. закрепляемым с одной стороны к металлической конструкции кузова закладным болтом, и подсоединенным с другой стороны к стержням заземления (3 шт.) Розетки, предназначенные для питания технологического оборудования и бытовые розетки (-220В) оборудованы заземляющими контактами, получают питание с щита питания и автоматической защиты через комплекс защитных автоматов. Система освещения состоит из: - светильников светодиодных 220В.	
Система водоснабжения - предназначена для обеспечения автономной работы мобильного учебного комплекса, состоит из: - емкости из нержавеющей стали для запаса чистой воды объемом 200 л - 1 шт. Емкость для запаса чистой воды оборудована заливной горловиной, закрывающаяся герметичной пробкой. - насосная станция; - накопительный водонагреватель 20 л.	К-т
Система канализации - кузовах фургонах предусмотрен слив сточных вод, который осуществляется во внутреннюю емкость, объемом 30 л	К-т
Система вентиляции мобильного комплекса –– естественная. Естественная вентиляция обеспечивается при открытии окна и люка	К-т
Система кондиционирования: - на переднюю панель кузова-фургона установлен кондиционер моноблок AVEX WCh-05 или аналог	1
Система отопления: - в каждом отсеке кузова-фургона установлены настенные конвекторы. Конвекторы оборудованы системами поддержания постоянной температуры и защиты от перегрева, мощность каждой обогревательной панели - 1 кВт.; - центральный вход комплекса оборудован тепловой завесой, мощностью 3 кВт, что обеспечивает сохранение тепла внутри помещений комплекса при работе в холодное время года.	К-т
Система противопожарной защиты: - огнетушитель ОП-2	2
Стол одноместный	5
Диван-рундук	2
Полка спальная откидная	2
Стол кухонный с раковиной	1
Принадлежности шасси:	
Огнетушитель	1

Знак аварийной остановки	1
Противооткатные башмаки	2
Аптечка медицинская	1

Схематический рисунок прицепа НЕФАЗ с кузовом-фургоном

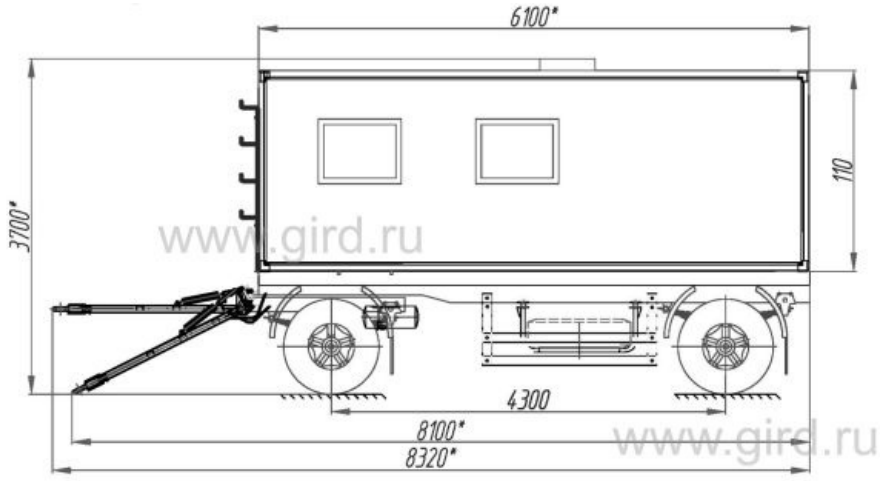

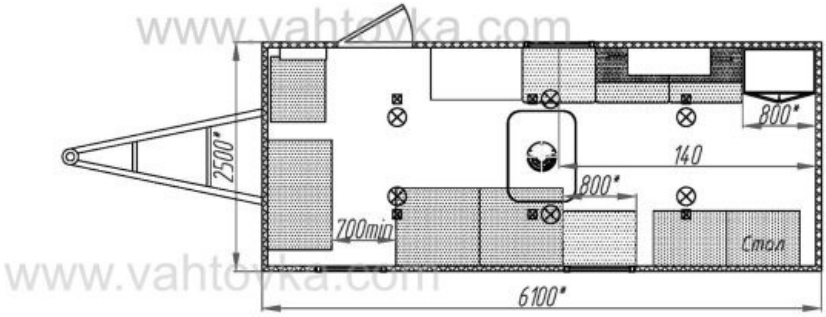

Комплектация и описание

Наименование	К-во, шт.
Комплектация:	
Кузов-фургон из сендвич панелей толщиной 60мм (ДхШхВ: 6112х2500х2190), цвет фургона –– белый (RAL-9003); наружная обшивка - плакированный металл; утеплитель - стиропен 50; внутренняя обшивка - плакированный металл; **нижняя панель усиленная (фанера 18 мм);** покрытие пола –– автолин.	1
Дверь входная с окном с правой стороны (оборудована качественным и надежным замком; окантована тройным контуром высококачественного уплотнителя, перила в транспортном положении перевозятся на передней панели прицепа).	1
Выдвижной трап со съемными перилами (в транспортном положении убирается в нишу под полом автофургона; конструкция трапа предусматривает широкие ступени не менее 600 мм., с противоскользящим эффектом);	1
Окно-форточка с двойным стеклопакетом и травмобезопасным стеклом, окна оборудуются светозащитными шторками.	3
Стол одноместный	2
Стол тумба	2

Распределительная система напряжения 220В включает в себя вводной щит, щит питания и автоматической защиты, который обеспечивает прием электроэнергии от внешнего источника (20 кВт, 380В), распределение по потребителям, защиту отходящих линий, защиту от поражения электрическим током.	1
Розетки, предназначенные для питания технологического оборудования (220В) оборудованы заземляющими контактами, получают питание с щита питания и автоматической защиты через комплекс защитных автоматов.	К-т
Светодиодный светильник 220В	К-т
Настенный конвектор 1 кВт	2

Мобильный учебный комплекс на шасси КамАЗ 43118 с прицепом НЕФАЗ от производителя

Ознакомьтесь с характеристиками, размерами, подробным описанием, характеристиками и фото товаров. Помните, что фотографии на сайте могут отличаться от реального изображения.

Завод "ГИРД" предлагает купить Мобильный учебный комплекс на шасси КамАЗ 43118 с прицепом НЕФАЗ от производителя с доставкой по всей России. Подробнее по телефону 8(800)200-24-63

Доставка

Доставка нашей спецтехники может осуществляться следующими способами:

- Самовывоз;
- Услуга по доставке техники по всей России нашим транспортным отделом;
- Доставка любой транспортной компанией.

Оплата

Оплатить спецтехнику нашего производства можно следующими способами:

- Безналичный расчет;
- Оплата наличными;
- Лизинг.

Чтобы получить подробную консультацию по способам доставки и оплаты нашей спецтехники позвоните по телефону 88002002463, звонок по России бесплатный.

Технические характеристики автотехники, приведенные на данной странице, носят справочный характер, т.к. параметры и иные эксплуатационные показатели зависят от желаемой покупателем комплектации транспортного средства.

При этом завод-изготовитель оставляет за собой право изменять технические характеристики техники, а также состав и перечень применяемых для ее изготовления комплектующих, если указанные мероприятия направлены на улучшение параметров конструкции, работоспособности автотехники и не изменяют ее назначение.

Телефон:
8 (800) 200-24-63
Бесплатный звонок из любого региона России
e-mail:

Просьба указывать в теме письма, кому оно адресовано.

g-s@gird.ru

Адрес:
456313, Челябинская обл., г. Миасс, ул. Севастопольская, 1а