Урал 4320 с КМУ ИМ-240-04

Артикул: 2011

Схематический рисунок Седельный тягач Урал 4320 с КМУ ИМ-240-04

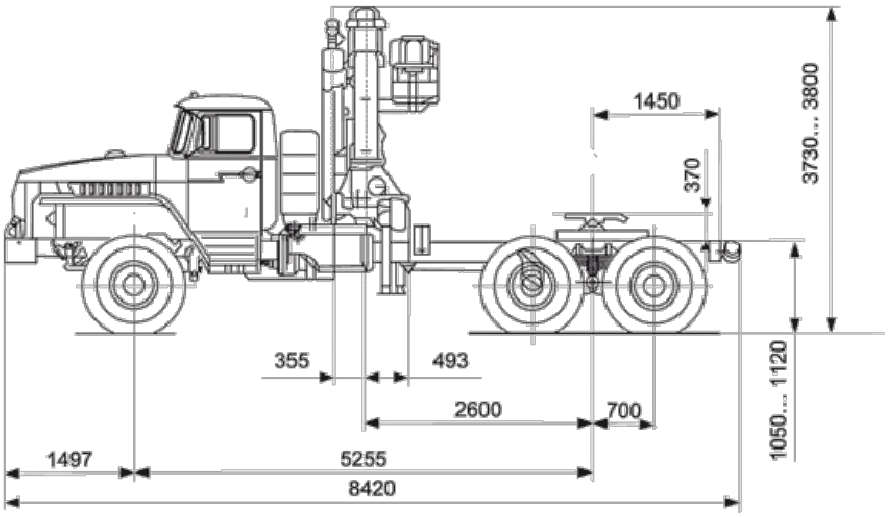

Технические характеристики седельного тягача Урал-4320 с КМУ ИМ-240

Базовое шасси	Урал 4320-1912-40
Колесная формула	6 х 6
Снаряженная масса, кг	12 070
Длина полуприцепа, м	12
Нагрузка на седельно-сцепное устройство, кг	не более 9 000

Крано-манипуляторная установка ИМ-240

Технические характеристики краноманипуляторной установки		
	ИМ-240	**ИМ-240-04**
Грузовой момент, тм	21,90	21,00
Максимальная грузоподъемность, кг	7 300	7 000
Грузоподъемность на максимальном вылете, кг	2 900	1 630
Максимальный вылет стрелы, м	7,58	11,70
Максимальная высота подъема, м	9,58	13,63
Максимальная глубина опускания, м	4,95	9,60
Место управления	С земли, с	С земли, с

	сиденья, ДУ	сиденья, ДУ

Урал 4320 с КМУ ИМ-240-04 от производителя

Ознакомьтесь с характеристиками, размерами, подробным описанием, характеристиками и фото товаров. Помните, что фотографии на сайте могут отличаться от реального изображения.

Завод "ГИРД" предлагает купить Урал 4320 с КМУ ИМ-240-04 от производителя с доставкой по всей России. Подробнее по телефону 8(800)200-24-63

Доставка

Доставка нашей спецтехники может осуществляться следующими способами:

- Самовывоз;
- Услуга по доставке техники по всей России нашим транспортным отделом;
- Доставка любой транспортной компанией.

Оплата

Оплатить спецтехнику нашего производства можно следующими способами:

- Безналичный расчет;
- Оплата наличными;
- Лизинг.

Чтобы получить подробную консультацию по способам доставки и оплаты нашей спецтехники позвоните по телефону 88002002463, звонок по России бесплатный.

Технические характеристики автотехники, приведенные на данной странице, носят справочный характер, т.к. параметры и иные эксплуатационные показатели зависят от желаемой покупателем комплектации транспортного средства.

При этом завод-изготовитель оставляет за собой право изменять технические характеристики техники, а также состав и перечень применяемых для ее изготовления комплектующих, если указанные мероприятия направлены на улучшение параметров конструкции, работоспособности автотехники и не изменяют ее назначение.

Телефон:
8 (800) 200-24-63
Бесплатный звонок из любого региона России
e-mail:

Просьба указывать в теме письма, кому оно адресовано.

g-s@gird.ru

Адрес:
456313, Челябинская обл., г. Миасс, ул. Севастопольская, 1а

© Группа предприятий «ГИРД» www: gird.ru