Седельный тягач Камаз 65221 с кму Palfinger PK-40002EH-D

Артикул: 6633

Схематический рисунок

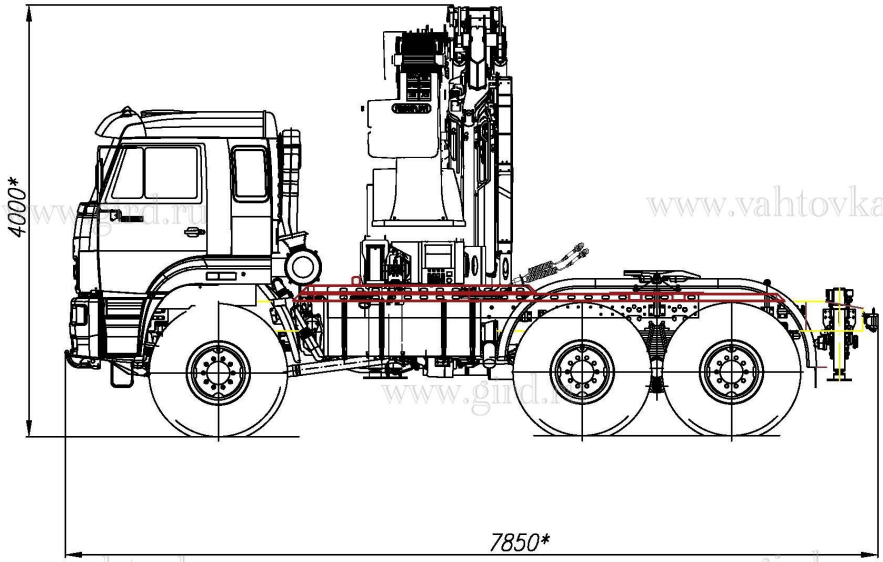

Комплектация и описание

1	Колесная формула	6*6
2	Модель двигателя	740.735-400
3	Рабочий объем двигателя	11,76л
4	Тип двигателя	дизельный с турбонаддувом, с промежуточным охлаждением наддувочного воздуха
5	Тип КПП	механическая, шестнадцатиступенчатая
6	Диаметр сцепного шкворня	90 (3,5")мм
7	Тип ССУ	с 3-мя степенями свободы, литое
8	Нагрузка на седельно-сцепное устройство	17000кг
9	Полная масса автопоезда	62700кг
10	Полная масса полуприцепа	51000кг
11	Снаряженная масса	11380...11625

Технические характеристики КМУ PK-40002EH-D

1	Гидравлический вылет стрелы	21м
2	Вылет стрелы с гуськом	25,2м
3	Подъемный момент	38,3тм
4	Грузоподъемность	14600кг

Седельный тягач Камаз 65221 с кму Palfinger PK-40002EH-D от производителя

Ознакомьтесь с характеристиками, размерами, подробным описанием, характеристиками и фото товаров. Помните, что фотографии на сайте могут отличаться от реального изображения.

Завод "ГИРД" предлагает купить Седельный тягач Камаз 65221 с кму Palfinger PK-40002EH-D от производителя с доставкой по всей России. Подробнее по телефону 8(800)200-24-63

Доставка

Доставка нашей спецтехники может осуществляться следующими способами:

- Самовывоз;
- Услуга по доставке техники по всей России нашим транспортным отделом;
- Доставка любой транспортной компанией.

Оплата

Оплатить спецтехнику нашего производства можно следующими способами:

- Безналичный расчет;
- Оплата наличными;
- Лизинг.

Чтобы получить подробную консультацию по способам доставки и оплаты нашей спецтехники позвоните по телефону 88002002463, звонок по России бесплатный.

Технические характеристики автотехники, приведенные на данной странице, носят справочный характер, т.к. параметры и иные эксплуатационные показатели зависят от желаемой покупателем комплектации транспортного средства.

При этом завод-изготовитель оставляет за собой право изменять технические характеристики техники, а также состав и перечень применяемых для ее изготовления комплектующих, если указанные мероприятия направлены на улучшение параметров конструкции, работоспособности автотехники и не изменяют ее назначение.

Телефон:
8 (800) 200-24-63
Бесплатный звонок из любого региона России
e-mail:

Просьба указывать в теме письма, кому оно адресовано.

g-s@gird.ru

Адрес:
456313, Челябинская обл., г. Миасс, ул. Севастопольская, 1а

© Группа предприятий «ГИРД»