Trakker 633910 с КМУ ИМ-440-06

Артикул: 3711

Схематический рисунок

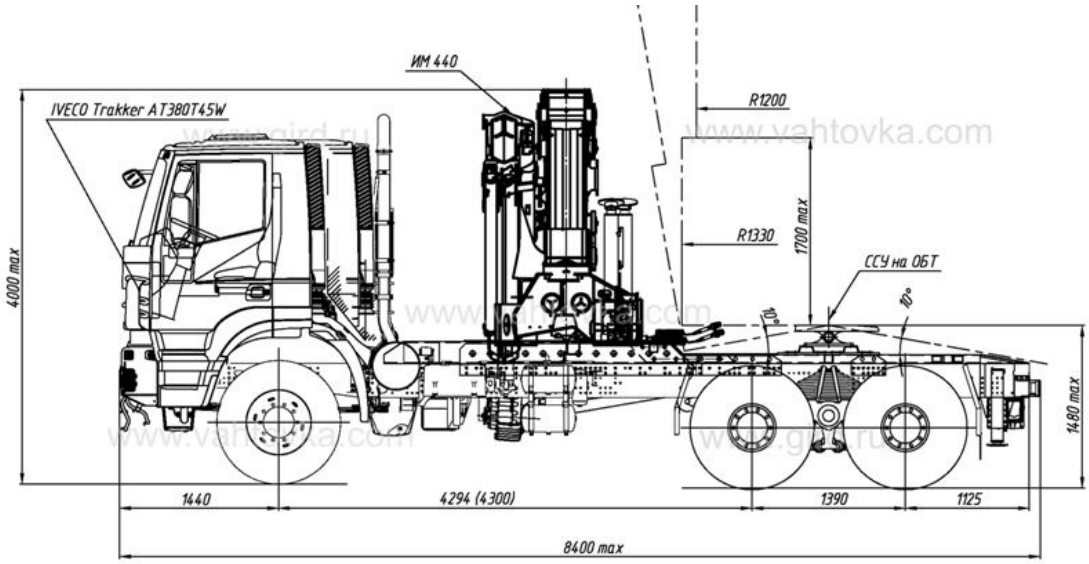

Технические характеристики шасси

Емкость топливного бака, л	345
Максимальная скорость, км/ч	85 (ограничитель)
Габаритные размеры	
Длина, мм	7 500
Ширина, мм	2 500
Высота, мм	3 249
Двигатель	
Модель	IVECO Cursor 13 (F3B E0681)
Тип	С воспламенением от сжатия, четырехтактный, с турбонаддувом и промежуточным охлаждением наддувочного воздуха
Количество цилиндров / Расположение	6 / рядное
Максимальная мощность, кВт / л.с.	309/420
Максимальный крутящий момент, Нм (при частоте вращения к. в., об/мин)	1 900 (1 000...1 500)
Рабочий объем, л	12,88
Система охлаждения	Жидкостная
Тормозная система	
Тип тормозов	Барабанные с клиновым разжимом
Привод рабочей тормозной системы	Пневматический, двухконтурный: контур передних колес и контур колес задней тележки, с антиблокировочной системой (ABS + EBL), с противобуксовочной системой (ASR)

Кабина	
Тип	Над двигателем, 2-х местная, серии Stralis
Исполнение	со спальным местом
Весовые характеристики	
Масса снаряженного автомобиля, не более, кг	10 900
Максимальная нагрузка на ССУ, кг	27 000
Полная масса автомобиля, кг	38 500
- нагрузка на первую ось, кг	8 500
- нагрузка на заднюю тележку, кг	30 000
Допустимая полная масса автопоезда, кг	97 500
Трансмиссия	
Колесная формула	6 x 6
Блокировка межосевых дифференциалов	Есть
Блокировка межоколесных дифференциалов	Есть
Коробка передач	
Модель	ZF 16S 2220 TO
Тип	Механическая, 16-ступенчатая, с синхронизаторами
Раздаточная коробка	
Модель	IVECO TC 2200
Тип	Трехвальная, с блокируемым несимметричным межосевым дифференциалом
Сцепление	
Тип	Фрикционное, сухое, однодисковое
Привод	Гидравлический с пневмоусилителем
Подвеска	
Передняя	Зависимая, на продольных параболических рессорах с гидравлическими амортизаторами и стабилизатором поперечной устойчивости
Задняя	Зависимая балансирная с реактивными штангами, на двух продольных полуэллиптических рессорах, со стабилизатором поперечной устойчивости
Электрооборудование	
Напряжение, В	24
Аккумуляторы, Ачас	190 / 220
Колеса и шины	
Тип колес	Дисковые, с тороидальными посадочными полками
Размер шин	12.00 R20, 13.0 R22,5
Седельно-сцепное устройство	
Тип	JOST, с диаметром под шкворень 2 или 3,5 дюйма
Высота ССУ, мм	1 350 - 1 885

Крано-манипуляторная установка ИМ 440-06

Количество гидравлических выдвижных секций	6 шт.
Максимальная грузоподъемность	8 800 кг
Грузоподъемность (при вылете стрелы)	6 150 кг (6,0 м) 2 000 кг (16,2 м)
Грузоподъемность на максимальном вылете	2 000 кг
Максимальный вылет стрелы	16,2 м.

Trakker 633910 с КМУ ИМ-440-06 от производителя

Ознакомьтесь с характеристиками, размерами, подробным описанием, характеристиками и фото товаров. Помните, что фотографии на сайте могут отличаться от реального изображения.

Завод "ГИРД" предлагает купить Trakker 633910 с КМУ ИМ-440-06 от производителя с доставкой по всей России. Подробнее по телефону 8(800)200-24-63

Доставка

Доставка нашей спецтехники может осуществляться следующими способами:

- Самовывоз;
- Услуга по доставке техники по всей России нашим транспортным отделом;
- Доставка любой транспортной компанией.

Оплата

Оплатить спецтехнику нашего производства можно следующими способами:

- Безналичный расчет;
- Оплата наличными;
- Лизинг.

Чтобы получить подробную консультацию по способам доставки и оплаты нашей спецтехники позвоните по телефону 88002002463, звонок по России бесплатный.

Технические характеристики автотехники, приведенные на данной странице, носят справочный характер, т.к. параметры и иные эксплуатационные показатели зависят от желаемой покупателем комплектации транспортного средства.

При этом завод-изготовитель оставляет за собой право изменять технические характеристики техники, а также состав и перечень применяемых для ее изготовления комплектующих, если указанные мероприятия направлены на улучшение параметров конструкции, работоспособности автотехники и не изменяют ее назначение.

Телефон:
8 (800) 200-24-63
Бесплатный звонок из любого региона России
e-mail:

Просьба указывать в теме письма, кому оно адресовано.

g-s@gird.ru

Адрес:
456313, Челябинская обл., г. Миасс, ул. Севастопольская, 1а

© Группа предприятий «ГИРД»