Лаборатория исследования скважин

Агрегат исследования скважин АИС предназначен для выполнения гидродинамических исследований скважин и проведения ремонтных работ с помощью инструмента, спускаемого на тросе.

Кузов-фургон автомобиля АИС изотермический, способен выдерживать значительные нагрузки при движении по пересеченной местности.

Кузов-фургон спецавтомобиля АИС-1 разделен перегородкой с окном и проходной дверью на два отсека: отапливаемый автономным отопителем ««Планар»» и неотапливаемый с лебедкой.
В стандартной комплектации АИС в операторском отсеке размещены: пульт управления лебедкой, сиденье оператора, верстак с тисами, шкаф для одежды и рундук.

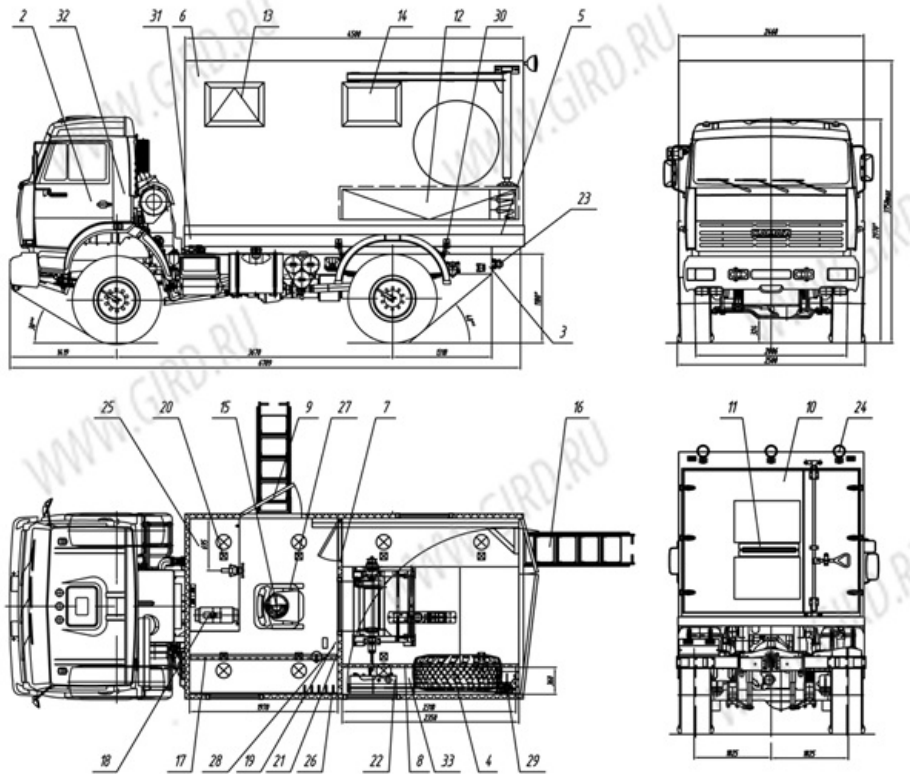

2. Шасси Камаз-43501-1013-15
3. Доработка шасси автомобиля
4. ДЗК на левой панели внутри фургона
5. Надрамник
6. Фургон без скосов: изотермический из сендвич-панелей
7. Перегородка(S=60мм) с открывающейся дверью
8. Ниша лубрикаторного отсека с 2-мя ложементами
9. Дверь входная боковая одностворчатая
10. Дверь задняя двухстворчатая
11. Блок выходных роликов с нащельником
12. Дверца лубрикаторного отсека
13. Окно (стеклопакет) с двойным остеклением
18. Отопитель воздушный ««Планар 8»»
19. Переговорное устройство с кабиной водителя
20. Плафон местного освещения (24В)
21. Блок-контролер 24В
22. Бак масляный с электротеном на 24В (V=130 л min)
23. Барабан с заземляющим кабелем
24. Фара-прожектор ФГ-18
25. Верстак двухтумбовый
26. Вешалка для одежды
27. Кресло оператора поворотное
28. Огнетушитель ОП-5
29. Консоль поворотная с талью ТРШаП-0,5т

с форточкой

14. Окно (стеклопакет) с двойным остеклением глухое

15. Люк аварийно-вентиляционный с вентилятором

16. Установка лестницы выдвижной со съемным поручнем

17. Диван-рундук

30. Установка крыльев и брызговиков

31.Установка фургона на шасси автомобиля

32. Принадлежности шасси

33. Средства электробезопасности

Лаборатория исследования скважин от производителя

Ознакомьтесь с характеристиками, размерами, подробным описанием, характеристиками и фото товаров. Помните, что фотографии на сайте могут отличаться от реального изображения.

Завод "ГИРД" предлагает купить Лаборатория исследования скважин от производителя с доставкой по всей России. Подробнее по телефону 8(800)200-24-63

Доставка

Доставка нашей спецтехники может осуществляться следующими способами:

- Самовывоз;
- Услуга по доставке техники по всей России нашим транспортным отделом;
- Доставка любой транспортной компанией.

Оплата

Оплатить спецтехнику нашего производства можно следующими способами:

- Безналичный расчет;
- Оплата наличными;
- Лизинг.

Чтобы получить подробную консультацию по способам доставки и оплаты нашей спецтехники позвоните по телефону 88002002463, звонок по России бесплатный.

Технические характеристики автотехники, приведенные на данной странице, носят справочный характер, т.к. параметры и иные эксплуатационные показатели зависят от желаемой покупателем комплектации транспортного средства.

При этом завод-изготовитель оставляет за собой право изменять технические характеристики техники, а также состав и перечень применяемых для ее изготовления комплектующих, если указанные мероприятия направлены на улучшение параметров конструкции, работоспособности автотехники и не изменяют ее назначение.

Телефон:
8 (800) 200-24-63
Бесплатный звонок из любого региона России
e-mail:

Просьба указывать в теме письма, кому оно адресовано.

g-s@gird.ru

Адрес:
456313, Челябинская обл., г. Миасс, ул. Севастопольская, 1а

© Группа предприятий «ГИРД»