Автомобиль специальный - лаборатория «Аварийная связь»

НАЗНАЧЕНИЕ

Автомобиль специальный —— лаборатория ««Аварийная связь»» представляет собой мобильную мастерскую, предназначенную для проведения измерений и ремонтно-восстановительных работ на трассах, кабельных линиях связи.

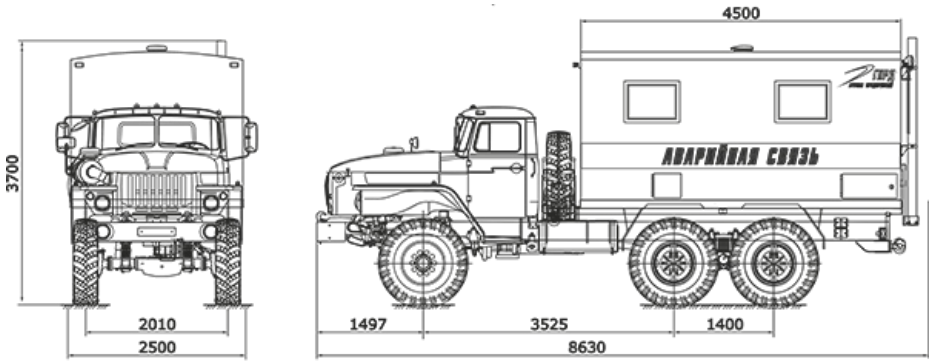

Кузов-фургон

Каркасного типа, цельнометаллический, сварной, обшитый снаружи стальным листом, утепленный (теплоизоляция —— пенополистирол 60 мм), снабжен окнами (стеклопакеты) с двойным остеклением, оборудован автономным отопителем.

Фургон состоит из двух отсеков —— рабочего и отсека отдыха.

Внутренняя отделка —— стеновые панели на основе МДФ.

Пол деревянный (шпунтованная доска 40 мм, фанера), покрыт рифленой резиной, в отсеке отдыха —— линолеумом.

Освещение шесть фонарей (24 В).

Наружная окраска фургона —— эмаль песочного цвета.

Базовая комплектация (может быть дополнена или изменена по желанию заказчика)

Энергетическая устновка:

Автономный дизельный энергоагрегат ««ОСА КОМБИ-300»», имеющий в своем составе сварочный генератор и электрический генератор (230 В, 4 кВт)

Разъем внешнего подвода электроэнергии (5 кВт)

Электрошкаф

Сварочное оборудование:

Сварочный генератор ГС-300 ««ОСА»»

Электрододержатель

Маска сварщика

Кабель сварочный (L=15 м) —— 2 шт.

Крепление массового провода (струбцина)

Прочее оборудование:

Воздушный отопитель Планар-4Д

Вентилятор накрышный

Лампа паяльная

Дрель ручная электрическая (ØØ 16 мм)

Канистра (20 л)

Аккумуляторная батарея 6СТ-190А

Прожектор галогенный со штативом (1000 Вт), с кабелем (L=30 м)

Газовая (электрическая) плита 2-конфорочная

Диван-рундук —— 2 шт.

Полка откидная —— 2 шт.

Верстак с тисками и выдвижными ящиками

Стол

Газорезательное оборудование:

Резак пропановый

Горелка газовая с насадками (пропановая)

Редуктор пропановый ВПО-5-4

Редуктор кислородный БКО-50

Баллон пропановый

Баллон кислородный 40-150у

Рукав газовый (L=15 м)

Рукав кислородный (L=15 м)

Специальное оборудование:

Мачта антенная телескопическая

Мачта антенная телескопическая ХЖ2.092.098

Мотонасос самовсасывающий ЦБН-4С ««Нептун»»

Прибор комбинированный типа Ц4317 —— 2 шт.

Стол лабораторный однотумбовый

Умывальник с подогревом воды

Шкаф-стеллаж для приборов и оборудования

Шкаф для посуды

Стул

Инструмент:

Комплект слесарного инструмента (бородок, зубило, крейцмейсель, молоток, кувалда, рамка ножовочная с 10 полотнами, напильники круглый, плоский, трехгранный, четырехгранный, ключ газовый)

Комплект ремонтный (набор головок, ключи гаечные на 41-46-50-55, ключи торцевые, ключ разводной до 30 мм) Комплект мерительного инструмента (линейка = 300 мм, рулетка = 5 м, ш-циркуль)

Шанцевый инструмент (лопата, топор, лом)

Принадлежности:

Огнетушитель

Знак аварийной остановки

Противооткатные башмаки —— 2 шт.

Лестница съемная

Аптечка медицинская

Фара прожектор

Средства электробезопасности:

Стержни заземления —— 3 шт., с одним проводом (L=10 м)

Ковер диэлектрический

Боты диэлектрические —— пара

Перчатки резиновые диэлектрические —— пара

Примечание:

Базовая комплектация может быть изменена или дополнена в зависимости от Вашего желания и потребностей.

Возможно изготовление фургона из изометрических сэндвич панелей.

Автомобиль специальный - лаборатория «Аварийная связь» от производителя

Ознакомьтесь с характеристиками, размерами, подробным описанием, характеристиками и фото товаров. Помните, что фотографии на сайте могут отличаться от реального изображения.

Завод "ГИРД" предлагает купить Автомобиль специальный - лаборатория «Аварийная связь» от производителя с доставкой по всей России. Подробнее по телефону 8(800)200-24-63

Доставка

Доставка нашей спецтехники может осуществляться следующими способами:

- Самовывоз;
- Услуга по доставке техники по всей России нашим транспортным отделом;
- Доставка любой транспортной компанией.

Оплата

Оплатить спецтехнику нашего производства можно следующими способами:

- Безналичный расчет;

- Оплата наличными;
- Лизинг.

Чтобы получить подробную консультацию по способам доставки и оплаты нашей спецтехники позвоните по телефону 88002002463, звонок по России бесплатный.

Технические характеристики автотехники, приведенные на данной странице, носят справочный характер, т.к. параметры и иные эксплуатационные показатели зависят от желаемой покупателем комплектации транспортного средства.

При этом завод-изготовитель оставляет за собой право изменять технические характеристики техники, а также состав и перечень применяемых для ее изготовления комплектующих, если указанные мероприятия направлены на улучшение параметров конструкции, работоспособности автотехники и не изменяют ее назначение.

Телефон:
8 (800) 200-24-63
Бесплатный звонок из любого региона России
e-mail:

Просьба указывать в теме письма, кому оно адресовано.

g-s@gird.ru

Адрес:
456313, Челябинская обл., г. Миасс, ул. Севастопольская, 1а

© Группа предприятий «ГИРД»