ПАРМ Урал Next 4320-6982-74 с КМУ РК 5001sld Артикул: 3510

Схематический рисунок

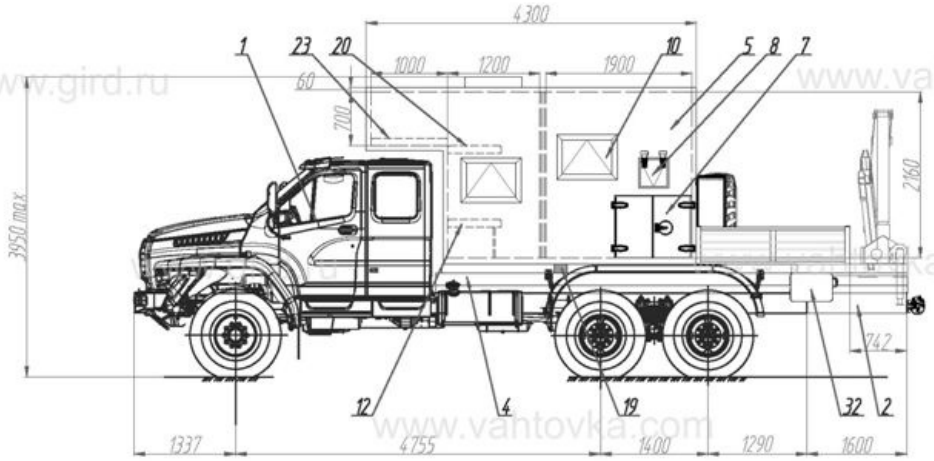

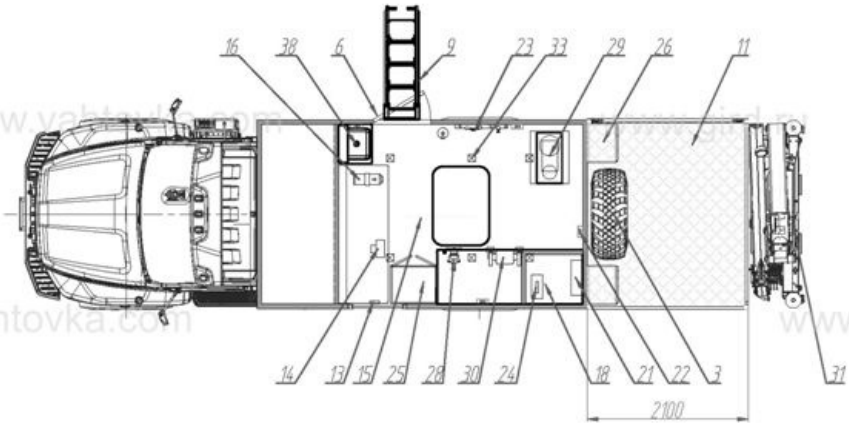

Комплектация и описание

1.	Шасси Урал-4320-6982-74	1 шт.
2.	Доработка шасси автомобиля: - Доработка электросистемы шасси (отбор электроэнергии 24В) - Установка ответных кронштейнов крепления кузова-фургона - Установка элементов подключения воздушного отопителя -Удлинение рамы шасси -Установка элементов подключения КМУ	1 к-т.
3.	ДЗК в бортовой платформе	1 шт.
4.	Надрамник	1 шт.
5.	Фургон: из сендвич-панелей без скосов - утеплитель фургона стиропен 50 - внешнее покрытие плакированный металл (RAL 2004 оранжевый) - панель передняя (толщина min S=60мм) (лист плакированный, фанера 4, утеплитель,фанера 4, лист плакированный) - панель задняя (толщина min S=60мм) (лист плакированный, фанера 4, утеплитель,фанера 4, лист плакированный)	1 к-т.

	- панель левая (толщина min S=60мм) (лист плакированный, фанера 4, утеплитель,фанера 4, лист плакированный) - панель правая (толщина min S=60мм) (лист плакированный, фанера 4, утеплитель,фанера 4, лист плакированный) - панель верхняя (толщина min S=60мм) (лист плакированный, фанера 4, утеплитель,фанера 4, лист плакированный) - панель нижняя (толщина min S=80мм) (лист плакированный, фанера 4, утеплитель,фанера 18, лист плакированный) - покрытие пола - автолин	
6.	Дверь боковая одностворчатая с глухим окном	1 к-т.
7.	Люк для доступа к генератору	1 шт.
8.	Люк боковой для сварочного кабеля	1 шт.
9.	Лестница-трап	1 шт.
10.	Окно из ПВХ профиля открывающееся с однокамерным стеклопакетом	2 шт.
11.	Платформа стальная с открывающимися боковыми бортами	1 шт.
12.	Полка спальная нижняя с рундуком	1 шт.
13.	Переговорное устройство	1 шт.
14.	Отопитель от системы охлаждения ДВС	1 шт.
15.	Люк аварийно-вентиляционный с вентилятором	1 шт.
16.	Отопитель воздушный автономный Eberspecher Air Tronic D5	1 шт.
17.		
18.	ДГУ 5 кВт	1 шт.
19.	Разъем внешнего подвода электроэнергии (220В, 5кВт) 1 шт.	
20.	Полка спальная верхняя откидная вниз	1 шт.
21.	Электрошкаф	1 шт.
22.	Розетка 220В	3 шт.
23.	Полка спальная в передней нише	1 шт.
24.	Инвертор сварочный ФОРСАЖ-315М с комплектом сварочного оборудования или аналог	1 к-т.
25.	Шкаф для одежды	1 к-т.
26.	Шкаф баллона кислородного без кронштейна крепления баллона	2 шт.
27.	Шанцевый инструмент	1 к-т.

28.	Тисы слесарные h=160 мм	1 шт.
29.	Станок сверлильный d сверла 15 мм	1 шт.
30.	Станок шлифовальный двухдисковый	1 шт.
31.	КМУ Palfinger 5001	1 к-т.
32.	Инструментальный ящик	2 шт.
33.	Сетильник 24В, 220В	6 шт.
34.	Комплект принадлежностей шасси	1 к-т.
35.	Комплект шанцевого инструмента	1 к-т.
36.	Комплект средств электробезопасности	1 к-т.
37.	Комплект слесарного инструмента	1 к-т.
38.	Умывальник с подогревом воды	1 шт.

Крано-манипуляторная установка РК 5001 SLD

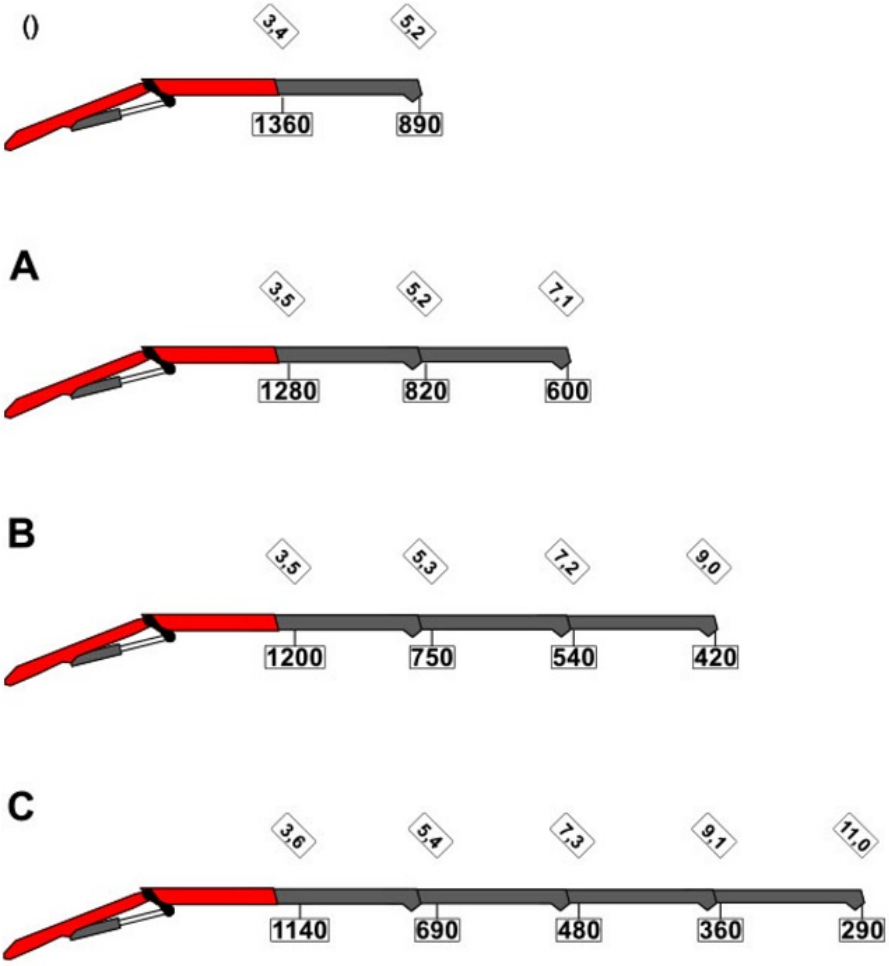

Технические характеристики

Макс. подъемный момент, тм	4,6

Макс. грузоподъемность, кг	3300
Макс. гидравлический вылет, м	11,1
Макс. вылет с ручным выдвижением, м	12,7
Угол поворота,	400°
Усилие поворота с одинарным приводом, тм	0,6
Стандарт размаха аутригеров, m	2,9
Требуемое для монтажа пространство (станд.), м	0,66
Макс. рабочее давление, бар	330
Общий вес (станд.), кг	695
Ширина в транспортном положении, м	2,10
Производительность насоса, l/min	15-20

ПАРМ Урал Next 4320-6982-74 с КМУ РК 5001sld от производителя

Ознакомьтесь с характеристиками, размерами, подробным описанием, характеристиками и фото товаров. Помните, что фотографии на сайте могут отличаться от реального изображения.

Завод "ГИРД" предлагает купить ПАРМ Урал Next 4320-6982-74 с КМУ РК 5001sld от производителя с доставкой по всей России. Подробнее по телефону 8(800)200-24-63

Доставка

Доставка нашей спецтехники может осуществляться следующими способами:

- Самовывоз;
- Услуга по доставке техники по всей России нашим транспортным отделом;
- Доставка любой транспортной компанией.

Оплата

Оплатить спецтехнику нашего производства можно следующими способами:

- Безналичный расчет;
- Оплата наличными;
- Лизинг.

Чтобы получить подробную консультацию по способам доставки и оплаты нашей спецтехники позвоните по телефону 88002002463, звонок по России бесплатный.

Технические характеристики автотехники, приведенные на данной странице, носят справочный характер, т.к. параметры и иные эксплуатационные показатели зависят от желаемой покупателем комплектации транспортного средства.

При этом завод-изготовитель оставляет за собой право изменять технические характеристики техники, а также состав и перечень применяемых для ее изготовления комплектующих, если указанные мероприятия направлены на улучшение параметров конструкции, работоспособности автотехники и не изменяют ее назначение.

Телефон:
8 (800) 200-24-63
Бесплатный звонок из любого региона России
e-mail:

Просьба указывать в теме письма, кому оно адресовано.

g-s@gird.ru

Адрес:
456313, Челябинская обл., г. Миасс, ул. Севастопольская, 1а