ПАРМ Урал 4320-1912-40 с КМУ Palfinger 4501 Артикул: 1871

ПАРМ с бортовой платформой и КМУ

Специализированная передвижная **мастерская с бортовой платформой** (ПАРМ) представляет собой мобильную станцию, используемую для проведения широкого спектра ремонтных, восстановительных и иного рода работ. Такая мастерская может быть использована и в качестве автомобиля-технички, который применяется обычно для ремонта автотехники.

Особо востребованы подобные автомастерские в тех регионах, где нет стационарных ремонтных баз, и для оказания технической помощи используется специальная выездная техника. Автомобильные станции ПАРМ в соответствии со своей комплектацией могут быть специализированными или иметь универсальное назначение.

Первый вид мастерских предназначается для производства работ какого-то одного вида и комплектуется по этой причине полным набором инструмента, оборудования и запчастей к нему. Универсальные же мастерские могут применяться в самых различных ситуациях, но при этом не готовы к выполнению специализированных работ.

Конструктивно станция ПАРМ выполнена как полноприводный автомобиль, включающий в свой состав кузов-кунг и грузовую платформу. Для проведения погрузочно-разгрузочных операций она может быть оснащена (по просьбе заказчика) крано-манипуляторным устройством, устанавливаемым на заднем свесе рамы автомобиля.

Кузов автомобиля имеет сразу несколько назначений: он служит для перевозки ремонтной бригады, является местом отдыха, а также совмещает в себе функции платформы для перевозки оборудования.

Кроме того, кузов автомобиля оборудован автономным отопителем, позволяющим работать в нём даже в сильные морозы. Здесь же размещены рабочие верстаки, станки и весь необходимый инструмент. Комплект сварочного оборудования включает в себя газосварочный аппарат и баллоны, размещаемые в нишах снаружи фургона.

Схематический рисунок

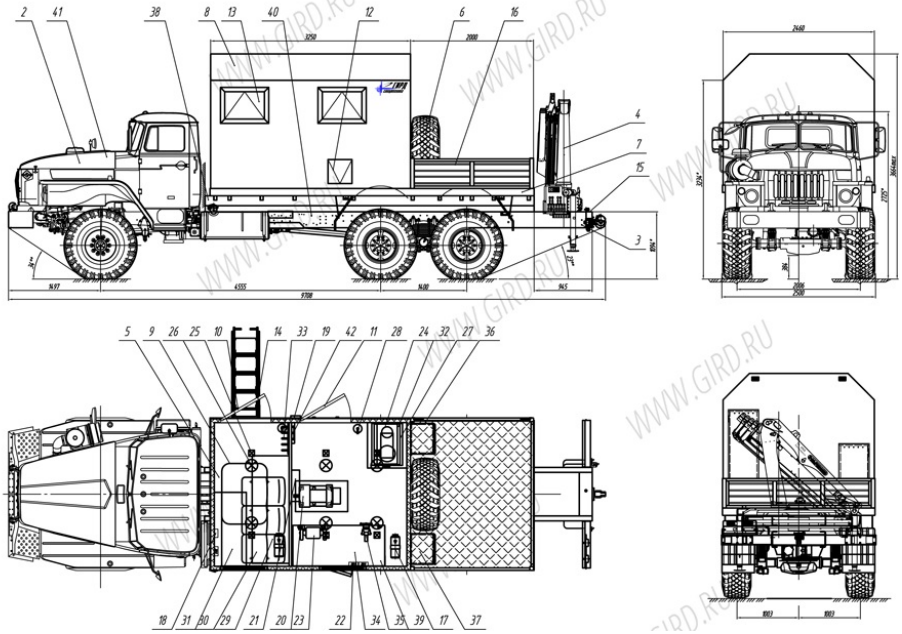

Описание схематического рисунка

2. Шасси Урал 4320-1912-40	22. Розетка (220В)
3. Доработка шасси автомобиля	23. Станок точильно-шлифовальный

4. Крано-манипуляторная установка Palfinger 4501

5. Резервный отопитель от СО двигателя

6. ДЗК в грузовой платформе

7. Надрамник

8. Фургон: из сендвич-панелей

9. Люк аварийно-вентиляционный

10. Дверь боковая для доступа в отсек перевозки с окном

11. Дверь боковая для доступа в рабочий отсек

с навесной лестницей

12. Люк для подключения оборудования снаружи фургона

13. Окно с двойным остеклением с форточкой

14. Лестница-трап

15. Лестница навесная

16. Грузовая платформа с откидным правым бортом

17. Отопитель воздушный Планар-4Д

18. Переговорное устройство с кабиной водителя

19. Внешний подвод электроэнергии (20 кВт)

20. Генератор EG 202 с люком для обслуживания

21. Электрошкаф

24. Станок вертикально-сверлильный ЛЭР-15М

25. Плафон местного освещения (24В)

26. Плафон местного освещения (220В)

27. Выпрямитель сварочный ВД 31ЗУ

28. Огнетушитель

29. Сидения пассажирские с ремнями безопасности

30. Спальная полка

31. Стол откидной

32. Подставка под JET JDP-15M

33. Вешалка для одежды

34. Верстак двухтумбовый

35. Тисы слесарные (В=160мм)

36. Шкаф под пропановый баллон с элементами крепления

37. Шкаф под кислородный баллон с элементами крепления

38. Установка фургона на шасси

39. Комплект газорезательное оборудование

40. Комплект газорезательное оборудование

41. Принадлежности шасси

42. Средства электробезопасности

Крано-манипуляторные установки PALFINGER серии 4501

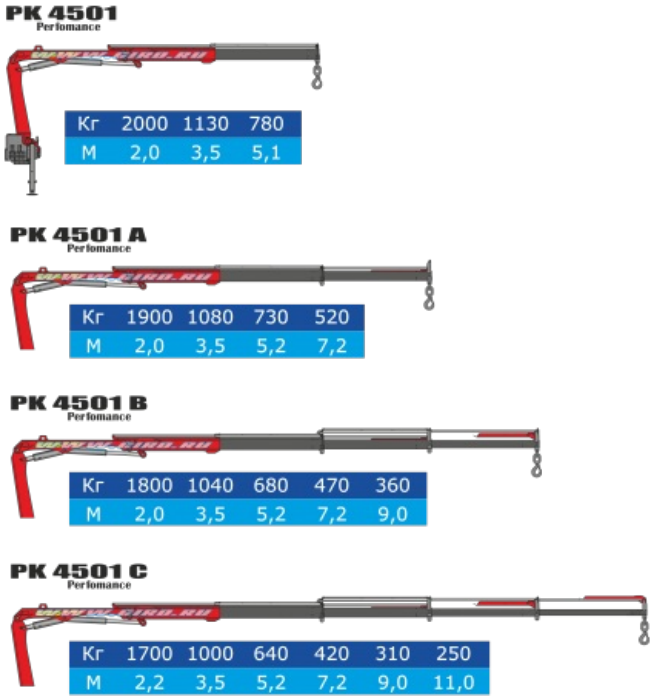

Технические характеристики	
Максимальный грузовой момент, тм	4,1
Масса КМУ, кг	846

Опорная база, м	2,9––5,0
Угол поворота, град	400
Опоры гидравлические, с поворотом	2 шт
Управление —— с земли	2 пульта

ПАРМ Урал 4320-1912-40 с КМУ Palfinger 4501 от производителя

Ознакомьтесь с характеристиками, размерами, подробным описанием, характеристиками и фото товаров. Помните, что фотографии на сайте могут отличаться от реального изображения.

Завод "ГИРД" предлагает купить ПАРМ Урал 4320-1912-40 с КМУ Palfinger 4501 от производителя с доставкой по всей России. Подробнее по телефону 8(800)200-24-63

Доставка

Доставка нашей спецтехники может осуществляться следующими способами:

- Самовывоз;
- Услуга по доставке техники по всей России нашим транспортным отделом;
- Доставка любой транспортной компанией.

Оплата

Оплатить спецтехнику нашего производства можно следующими способами:

- Безналичный расчет;
- Оплата наличными;
- Лизинг.

Чтобы получить подробную консультацию по способам доставки и оплаты нашей спецтехники позвоните по телефону 88002002463, звонок по России бесплатный.

Технические характеристики автотехники, приведенные на данной странице, носят справочный характер, т.к. параметры и иные эксплуатационные показатели зависят от желаемой покупателем комплектации транспортного средства.

При этом завод-изготовитель оставляет за собой право изменять технические характеристики техники, а также состав и перечень применяемых для ее изготовления комплектующих, если указанные мероприятия направлены на улучшение параметров конструкции, работоспособности автотехники и не изменяют ее назначение.

Телефон:
8 (800) 200-24-63
Бесплатный звонок из любого региона России
e-mail:

Просьба указывать в теме письма, кому оно адресовано.

g-s@gird.ru

Адрес:
456313, Челябинская обл., г. Миасс, ул. Севастопольская, 1а

© Группа предприятий «ГИРД»