ПАРМ МАЗ 6317 с КМУ ИМ-25

Артикул: 4201

Схематический рисунок

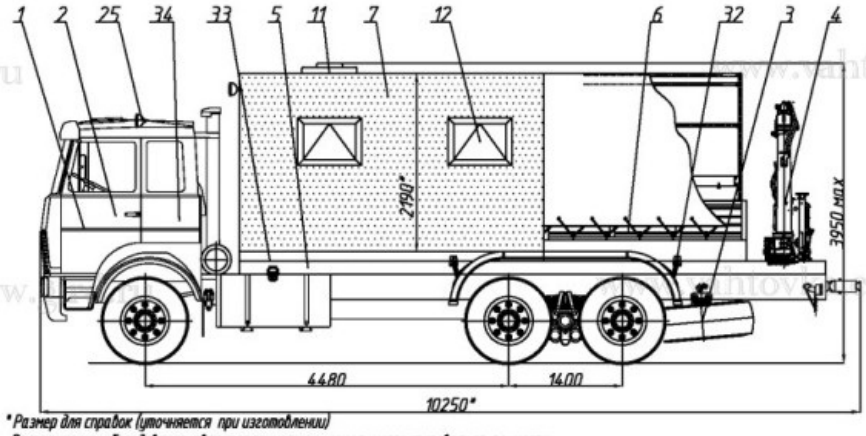

* Размер для справок (уточняется при изготовлении)
Расположение оборудования является примерным, может корректироваться по месту.
В процессе производства допускаются изменения, не влияющие на функциональность и качество.

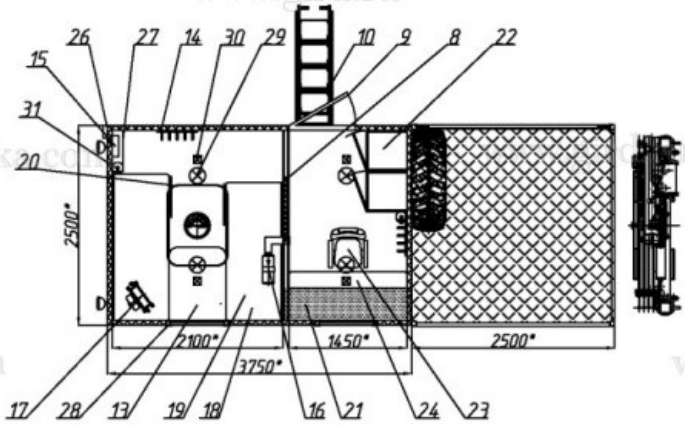

Комплектация и описание

1	Шасси давальческое МАЗ 6317 F9	1 шт.
2	Доработка шасси в части обеспечения наличия:	1 к-т
	СЕВЕРНОЕ ИСПОЛНЕНИЕ	
	- Утепление кабины пенофолом	
	- Установка автономного подогревателя кабины Планар 4Д24	
	- Подогрев сидения водителя 24В	
	- Установка зеркал заднего вида с эл. подогревом	
	- Утепление отсека АКБ пенофолом	
	- Подогрев отсека АКБ от системы охлаждения двигателя	
	- Подогрев ФТО, ФГО	
	- Подогрев топливозаборников	

	- Подогрев топливопроводов	
	- Дополнительный фильтр Separ с подогревом топлива	
	- Установки ответных кронштейнов крепления кузова-фургона	
	- Установки элементов подключения воздушного отопителя, отопителя от	
	системы охлаждения двигателя	
	- Установки элементов подключения КМУ	
	- Отбора электроэнергии 24В	
3	ДЗК на свесе рамы	1 шт.
4	КМУ ИМ-25	1 к-т
5	Надрамник	1 шт.
6	Платформа грузовая с откидным правым бортом, каркас, тент, плафон освещения	1 шт.
7	Фургон из сэндвич панелей (80мм), нижняя панель (100мм)	1 шт.
	- Утеплитель фургона пенополистирол "Стиропен 50"	
	- Наружная и внутренняя отделка - плакированный лист	
	- Покрытие пола: автолин	
8	Перегородка между отсеками со сдвижной дверью	1 шт.
9	Дверь боковая входная с окном	1 шт.
10	Лестница-трап	1 шт.
11	Люк аварийно- вентиляционный с вентилятором	1 шт.
12	Окно (стеклопакет) с двойным остеклением ("сталинит") с форточкой	2 шт.
13	Стол откидной	1 шт.
14	Вешалка (по 1шт. в каждом отсеке)	2 шт.
15	Устройство переговорное с кабиной водителя	1 шт.
16	Отопитель воздушный автономный "Планар4Д24" с разводкой по отсекам	1 шт.
17	Отопитель от системы охлаждения двигателя	1 шт.
18	Диван-рундук	2 шт.
19	Полка спальная откидная	2 шт.
20	Лестница на второй ярус	2 шт.
21	Шкаф навесной (по длине отсека, высота 400мах, глубина 400мах)	1 шт.
22	Шкаф с полками (500мах х 500мах)	2 шт.
23	Кресло оператора	1 шт.

24	Стол письменный	1 шт.
25	Фара поворотная (1шт. на кабине, 2шт. на передней панели,1шт. на КМУ)	4 шт.
26	Подвод внешнего источника энергии (220В/380В)	1 шт.
27	Электрошкаф	1 шт.
28	Розетка (220В) по 3 шт. в каждом отсеке	1 к-т.
29	Плафон местного освещения (220В)	4 шт.
30	Плафон местного освещения (24В)	4 шт.
31	Огнетушитель ОП-2 с креплением (по 1 шт. в каждом отсеке)	2 шт.
32	Установка крыльев, брызговиков	1 шт.
33	Установка фургона на шасси	1 шт.
34	Комплект принадлежностей шасси (приложение №1)	1 к-т.

Крано-манипуляторная установка ИМ-25

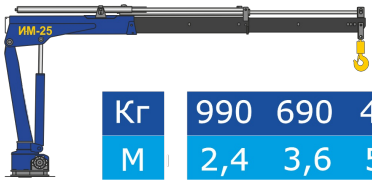

Кг	990	690	470	405	350
М	2,4	3,6	5,2	6,0	6,7

Технические характеристики

Количество гидравлических выдвижных секций	2 шт.
Грузовой момент	2,52 тм
Максимальная грузоподъемность	990 кг
Грузоподъемность (при вылете стрелы)	990 кг - 2,5 м 690 кг - 3,6 м 470 кг - 5,2 м 405 кг - 6,0 м 350 кг - 6,78 м
Грузоподъемность на максимальном вылете	350 кг
Максимальный вылет стрелы	6,78 м
Рабочая температура окружающей среды, °°С	- 40 ... +40
Максимальная высота подъема	7,90 м
Максимальная глубина опускания	5,00 м
Способ управления	Гидравлический
Угол поворота колонны	410 град.
Место управления	С земли, ДУ
Транспортное положение опор	Вверх
Способ выдвижения опор	Ручной
База опор	3 160 мм
Масса без гидронасоса, рабочей жидкости	630 кг
Емкость гидробака, л (полная/max/min)	28,8 / 25,1 / 20,7
Производительность насоса	15 л/мин
Рабочее давление	28 МПа

Размер по осям шпилек	429 мм
Размер для монтажа на раме	780 мм
Габаритные размеры в трансп. положении, мм	2 200 x 580 x 1 570

ПАРМ МАЗ 6317 с КМУ ИМ-25 от производителя

Ознакомьтесь с характеристиками, размерами, подробным описанием, характеристиками и фото товаров. Помните, что фотографии на сайте могут отличаться от реального изображения.

Завод "ГИРД" предлагает купить ПАРМ МАЗ 6317 с КМУ ИМ-25 от производителя с доставкой по всей России. Подробнее по телефону 8(800)200-24-63

Доставка
Доставка нашей спецтехники может осуществляться следующими способами:

- Самовывоз;
- Услуга по доставке техники по всей России нашим транспортным отделом;
- Доставка любой транспортной компанией.

Оплата

Оплатить спецтехнику нашего производства можно следующими способами:

- Безналичный расчет;
- Оплата наличными;
- Лизинг.

Чтобы получить подробную консультацию по способам доставки и оплаты нашей спецтехники позвоните по телефону 88002002463, звонок по России бесплатный.

Технические характеристики автотехники, приведенные на данной странице, носят справочный характер, т.к. параметры и иные эксплуатационные показатели зависят от желаемой покупателем комплектации транспортного средства.

При этом завод-изготовитель оставляет за собой право изменять технические характеристики техники, а также состав и перечень применяемых для ее изготовления комплектующих, если указанные мероприятия направлены на улучшение параметров конструкции, работоспособности автотехники и не изменяют ее назначение.

Телефон:
8 (800) 200-24-63
Бесплатный звонок из любого региона России
e-mail:

Просьба указывать в теме письма, кому оно адресовано.

g-s@gird.ru

Адрес:
456313, Челябинская обл., г. Миасс, ул. Севастопольская, 1а

© Группа предприятий «ГИРД»