ПАРМ Урал Next 4320-6952-72Е5Г38 с КМУ РК 10000А Артикул: 5458

Схематический рисунок

www.gird.ru www.vahtovka.com

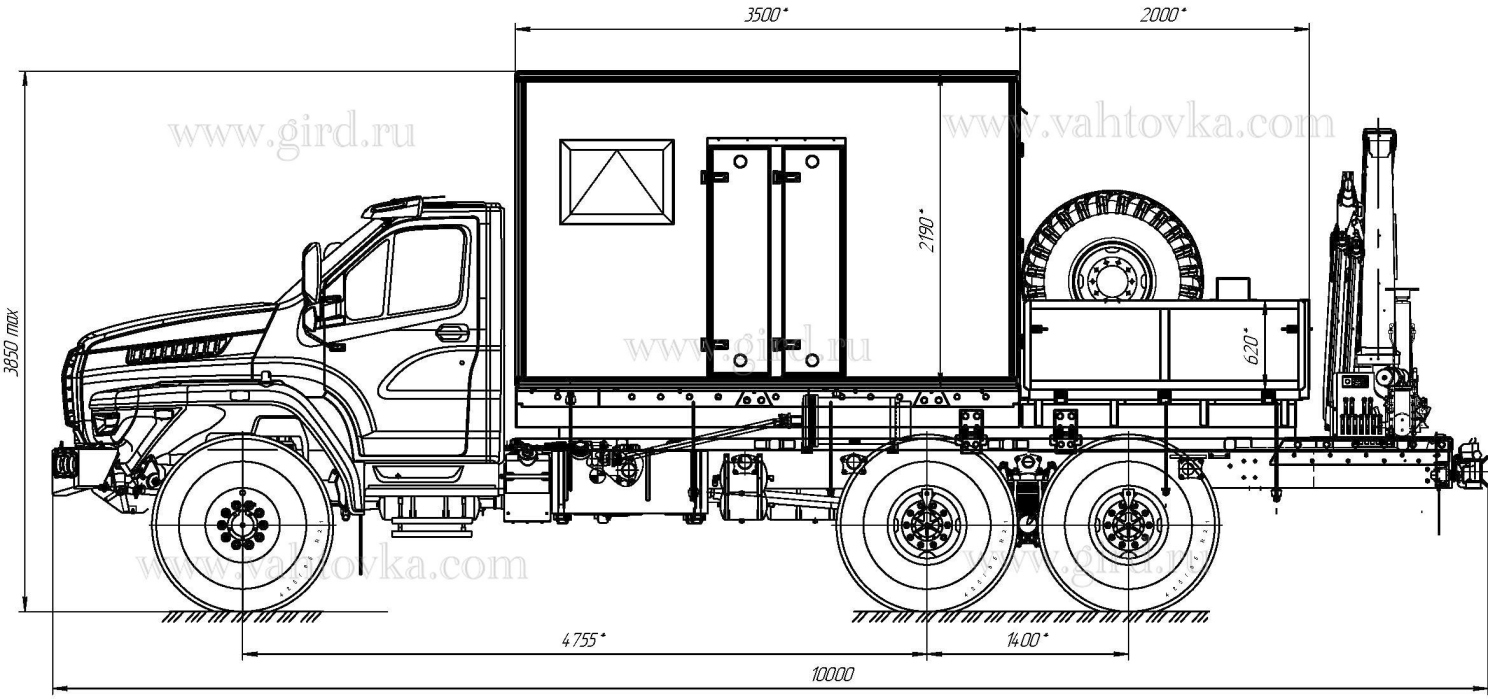

www.vahtovka.com www.gird.ru

Комплектация и описание

1.	- Кузов-фургон из сендвич панелей без скосов, толщиной 60мм, цвет белый; наружная обшивка – плакированный металл; утеплитель –– ««стиропен 50»»; внутренняя обшивка –– плакированный металл; покрытие пола –– ««автолин»»	
2.	Шасси Урал Next 4320-6988-74Е5И06	1 шт.
3.	Кузов-фургон из сэндвич-панелей	1 шт.
4.	Грузовая платформа с откидными бортами	1 шт.
5.	КМУ РК 10000А	1 шт.
6.	Дверь боковая одностворчатая с поручнем, ограничителем открывания и автоматической подсветкой	1 шт.

7.	Окна	к-т.
8.	Вентилятор накрышный	1 шт.
9.	Полка откидная	1 шт.
10.	Люк аварийно-вентиляционный с вентилятором	1 шт.
11.	Люк для доступа к генератору	1 шт.
12.	Люк боковой (под сварочный кабель)	1 шт.
12.	Генератор EG 202.7	1 шт.
13.	Разъем внешнего подвода электроэнергии (20 кВт)	1 шт.
14.	Электрошкаф	3 шт.
15.	Станок вертикально-сверлильный	1 шт.
16.	Станок токарный настольный MML	к-т.
17.	Двухдисковый шлифовальный станок	к-т.
18.	Тисы	1 шт.
19.	Пресс гидравлический ручной	2 шт.
20.	Станок обжимной TUBOMATIC с комплектом кулачков	1 шт.
21.	Отопление от системы ДВС тосолка	1 шт.
22.	Автономный отопитель Планар 4Д	1 шт.
23.	Сварочное оборудование: Кабель КГ 1х35, L=15	1 шт.
24.	Электродержатель	1 шт.
25.	Крепление массового провода	1 шт.
24.	Маска сварщика	
25.	Сварочный выпрямитель ВД 313	
26.	Крепление массового провода (струбцина)	
27.	Газорезательное оборудование	
28.	Резак пропановый	
29.	Горелка газовая с насадками (пропановая)	
30.	Редуктор пропановый	

31.	Редуктор кислородный	
32.	Баллон пропановый	
33.	Баллон кислородный	
34.	Рукав газовый	
35.	Рукав кислородный	
36.	Комплект мерительного инструмента (линейка = 300 мм, рулетка = 5 м, ш-циркуль)	
37.	Комплект слесарного инструмента (бородок, зубило, молоток, кувалда, рамка ножовочная с 10 полотнами, напильник круглый, плоский, трехгранный, четырехгранный, ключ газовый)	
38.	Набор ключей комбинированных SATA 76 предметов	
39.	Комплект принадлежностей шасси	к-т.
40.	Комплект средств электробезопасности	к-т.
41.	Комплект шанцевого инструмента	к-т.

Крано-манипуляторная установка РК 10000А

Максимальный грузовой момент, тм	9,2
Максимальная грузоподъемность, кг	5580
Максимальный вылет стрелы, м	8,0
Грузоподъемность на максимальном вылете, кг	1120
Масса КМУ, кг	1129
Ширина аутригеров, м	3,3
Угол поворота, град	400
Рабочее давление, мПа	315
производительность насоса, л/мин.	30-45
Опоры гидравлические, с поворотом	2 шт
Управление —— с земли	2 пульта

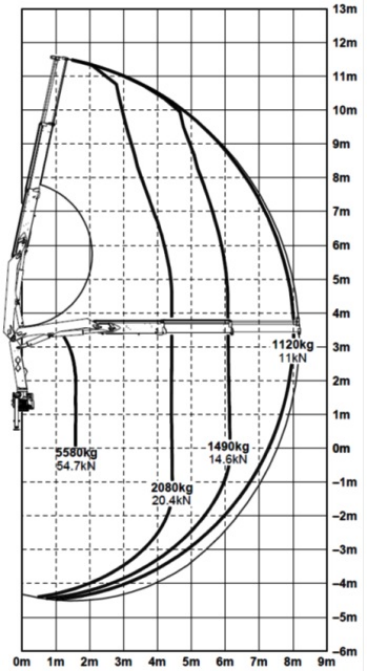

ПАРМ Урал Next 4320-6952-72Е5Г38 с КМУ РК 10000А от производителя

Ознакомьтесь с характеристиками, размерами, подробным описанием, характеристиками и фото товаров. Помните, что фотографии на сайте могут отличаться от реального изображения.

Завод "ГИРД" предлагает купить ПАРМ Урал Next 4320-6952-72Е5Г38 с КМУ РК 10000А от производителя с доставкой по всей России. Подробнее по телефону 8(800)200-24-63

Доставка

Доставка нашей спецтехники может осуществляться следующими способами:

- Самовывоз;
- Услуга по доставке техники по всей России нашим транспортным отделом;
- Доставка любой транспортной компанией.

Оплата

Оплатить спецтехнику нашего производства можно следующими способами:

- Безналичный расчет;
- Оплата наличными;
- Лизинг.

Чтобы получить подробную консультацию по способам доставки и оплаты нашей спецтехники позвоните по телефону 88002002463, звонок по России бесплатный.

Технические характеристики автотехники, приведенные на данной странице, носят справочный характер, т.к. параметры и иные эксплуатационные показатели зависят от желаемой покупателем комплектации транспортного средства.

При этом завод-изготовитель оставляет за собой право изменять технические характеристики техники, а также состав и перечень применяемых для ее изготовления комплектующих, если указанные мероприятия направлены на улучшение параметров конструкции, работоспособности автотехники и не изменяют ее назначение.

Телефон:
8 (800) 200-24-63
Бесплатный звонок из любого региона России
e-mail:

Просьба указывать в теме письма, кому оно адресовано.

g-s@gird.ru

Адрес:
456313, Челябинская обл., г. Миасс, ул. Севастопольская, 1а

© Группа предприятий «ГИРД»