ПАРМ на базе Урал Next 4320-6952-72Е5Г38 с КМУ РК 10000А

Артикул: 5677

Схематический рисунок

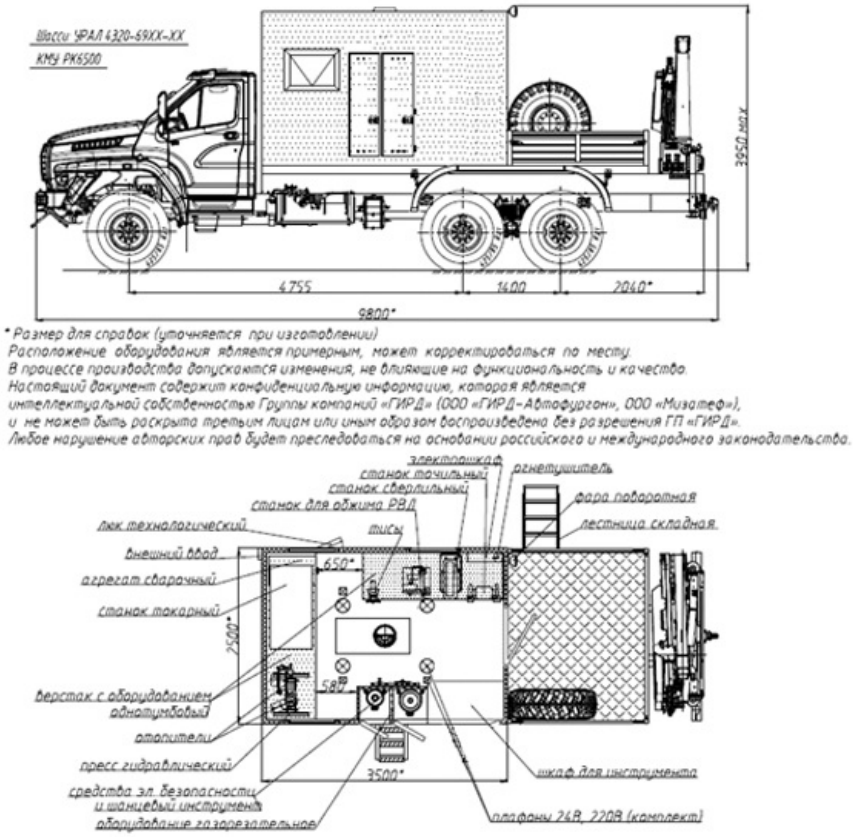

Комплектация и описание

	- Кузов-фургон из сендвич панелей без скосов, толщиной 60мм, цвет белый; наружная обшивка –– плакированный металл; утеплитель –– ««стиропен 50»»; внутренняя обшивка –– плакированный металл; покрытие пола –– ««автолин»»	
	Шасси Урал Некст Урал 4320-6952-72Е5Г38	1 шт.
	Кузов-фургон из сэндвич-панелей	1 шт.
	Грузовая платформа с откидными бортами	1 шт.
	КМУ РК 10000А	1 шт.
	ДЗК в бортовой платформе	1 шт.
	Лестница в борт складная	1 шт.

	Дверь задняя одностворчатая дверь в борт	
	Окно в фургоне с двойным стеклопакетом и травмобезопасным стеклом- компл.	
	Вентилятор накрышный	1 шт.
	Люк для доступа к генератору	1 шт.
	Люк боковой (под сварочный кабель)	1 шт.
Оборудование:		
	Генератор EG 202.7	1 шт.
	Разъем внешнего подвода электроэнергии (20 кВт)	1 шт.
	Электрошкаф	1 шт.
	Кабель КГ 1х35, L=15	2 шт.
	Электродержатель	1 шт.
	Крепление массового провода	1 шт.
	Маска сварщика	1 шт.
	Сварочный выпрямитель ВД 313	1 шт.
	Крепление массового провода (струбцина)	1 шт.
	Резак пропановый	1 шт.
	Горелка газовая с насадками (пропановая)	1 шт.
	Редуктор пропановый	1 шт.
	Редуктор кислородный	1 шт.
	Баллон пропановый	1 шт.
	Баллон кислородный	1 шт.
	Рукав газовый	1 шт.
	Рукав кислородный	1 шт.
	Станок вертикально-сверлильный	1 шт.
	Станок токарный настольный MML	1 шт.
	Двухдисковый шлифовальный станок	1 шт.
	Тисы	1

		шт.
	Пресс гидравлический ручной	1 шт.
	Станок обжимной TUBOMATIC с комплектом кулачков	1 шт.
	Отопление от системы ДВС тосолка	1 шт.
	Автономный отопитель Планар 4Д	1 шт.
	Вешалка	1 шт.
	Верстак однотумбовый с выдвижными ящиками	2 шт.
	Шкаф для инструмента (сендвич)	1 шт.
	Комплект мерительного инструмента (линейка = 300 мм, рулетка = 5 м, ш-циркуль)	1 шт.
	Комплект слесарного инструмента (бородок, зубило, молоток, кувалда, рамка ножовочная с 10 полотнами, напильник круглый, плоский, трехгранный, четырехгранный, ключ газовый)	1 шт.
	Набор ключей комбинированных SATA 76 предметов	1 шт.
	Комплект принадлежностей шасси	
	Комплект шанцевого инструмента	
	Комплект средств электробезопасности	

Крано-манипуляторная установка РК 10000А

Максимальный грузовой момент, тм	9,2
Максимальная грузоподъемность, кг	5580
Максимальный вылет стрелы, м	8,0
Грузоподъемность на максимальном вылете, кг	1120
Масса КМУ, кг	1129
Ширина аутригеров, м	3,3
Угол поворота, град	400
Рабочее давление, мПа	315
производительность насоса, л/мин.	30-45
Опоры гидравлические, с поворотом	2 шт
Управление —— с земли	2 пульта

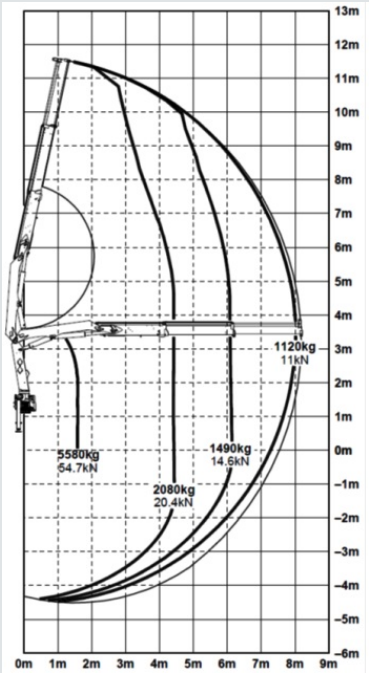

ПАРМ на базе Урал Next 4320-6952-72Е5Г38 с КМУ РК 10000А от производителя

Ознакомьтесь с характеристиками, размерами, подробным описанием, характеристиками и фото товаров. Помните, что фотографии на сайте могут отличаться от реального изображения.

Завод "ГИРД" предлагает купить ПАРМ на базе Урал Next 4320-6952-72Е5Г38 с КМУ РК 10000А от производителя с доставкой по всей России. Подробнее по телефону 8(800)200-24-63

Доставка

Доставка нашей спецтехники может осуществляться следующими способами:

- Самовывоз;
- Услуга по доставке техники по всей России нашим транспортным отделом;
- Доставка любой транспортной компанией.

Оплата

Оплатить спецтехнику нашего производства можно следующими способами:

- Безналичный расчет;
- Оплата наличными;
- Лизинг.

Чтобы получить подробную консультацию по способам доставки и оплаты нашей спецтехники позвоните по телефону 88002002463, звонок по России бесплатный.

Технические характеристики автотехники, приведенные на данной странице, носят справочный характер, т.к. параметры и иные эксплуатационные показатели зависят от желаемой покупателем комплектации транспортного средства.

При этом завод-изготовитель оставляет за собой право изменять технические характеристики техники, а также состав и перечень применяемых для ее изготовления комплектующих, если указанные мероприятия направлены на улучшение параметров конструкции, работоспособности автотехники и не изменяют ее назначение.

Телефон:
8 (800) 200-24-63
Бесплатный звонок из любого региона России
e-mail:

Просьба указывать в теме письма, кому оно адресовано.

g-s@gird.ru

Адрес:
456313, Челябинская обл., г. Миасс, ул. Севастопольская, 1а

© Группа предприятий «ГИРД» www: gird.ru