ПАРМ КамАЗ 43118-3078-24 с КМУ ИМ-95 Артикул: 2547

Схематический рисунок ПАРМ КАМАЗ 43118-3078-24 с КМУ ИМ-95

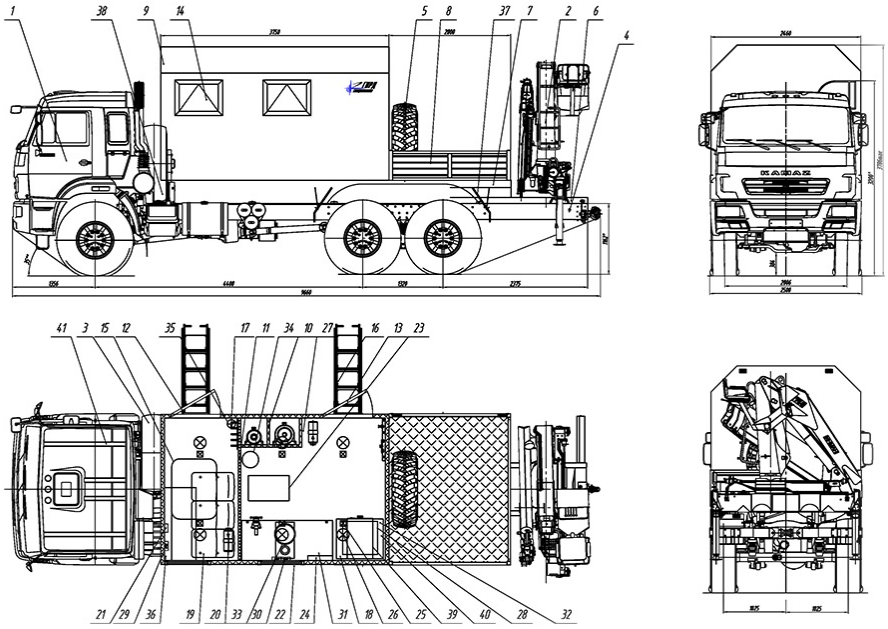

Описание схематического рисунка

1. Шасси КамАЗ 43118-3078-24
2. Крановманипуляторная установка ИМ-95
3 .Маслостанция для аварийного спуска мачты подъемного агрегата
(Р-120атм), с насосом 31.2.28 с баком (210л)
4. Доработка шасси автомобиля -
5. ДЗК в бортовой платформе
6. Надрамник КМУ
7. Надрамник
8.Платформа бортовая
9. Фургон: из сендвич-панелей
10. Ниша сдвоенная пропанового и кислородного баллонов с элементами
крепления с дверьми
11. Перегородка между отсеками
12. Дверь боковая распашная с устройствами фиксации в открытом положении
с окном
13. Дверь боковая для доступа в рабочий отсек
14. Окно (стеклопакет) с двойным остеклением с форточкой
15. Люк аварийно-вентиляционный
16. Установка лестницы выдвижной
17. Вешалка для одежды
18. Выпрямитель сварочный ВД 31 ЗУ
19. Сидение строенное с ремнями безопасности
20. Отопитель воздушный Планар-4Д-24
21. Переговорное устройство с кабиной водителя
22. Разъем внешнего подвода электроэнергии (20кВт).
23. Генератор EG 202 с люком для обслуживания
24. Электрошкаф
25. Плафон местного освещения (24В)
26. Плафон местного освещения (220В)
27. Переносной прожектор взрывозащищенный
28. Пуско-зарядное устройство
29. Розетка (220В)
30. Розетка (380В)
31. Верстак двухтумбовый с тисами
32. Гидравлический разрубатель троса (до 25 мм)
33. Солидолонагнетатель С-321М
34. Нагнетатель масла ручной
35. Огнетушитель
36. Стол откидной
37. Установка крыльев и брызговиков
38. Установка фургона на шасси автомобиля
39. Комплект газорезательного

	оборудования 40. Набор инструмента для сварочных работ 41. Принадлежности шасси

Крано-манипуляторная установка ИМ-95

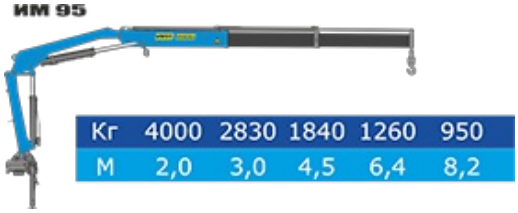

Технические характеристики ИМ-95

Количество гидравлических выдвижных секций	2 шт.
Грузовой момент	8,50 тм
Максимальная грузоподъемность	4 000 кг
Грузоподъемность (при вылете стрелы)	4 000 кг (2,0 м) 2 830 кг (3,0 м) 1 840 кг (4,5 м) 1 260 кг (6,5 м) 950 кг (8,25 м)
Грузоподъемность на максимальном вылете	950 кг
Максимальный вылет стрелы	8,25 м
Рабочая температура окружающей среды, °°С	- 40 ... +40
Максимальная высота подъема	9,94 м
Максимальная глубина опускания	5,96 м
Способ управления	Гидравлический
Угол поворота колонны	410 град.
Место управления	С земли, с сиденья, ДУ
Транспортное положение опор	Вверх
Способ выдвижения опор	Ручной
Стандартная база опор	3 704 мм
База опор с увеличенным вылетом	4 855 мм
Масса без гидронасоса и рабочей жидкости	1,5 т
Емкость гидробака, л (полная/max/min)	63,6 / 52 / 45,6
Производительность насоса	25 л/мин
Рабочее давление	28 МПа
Размер по осям шпилек	620 мм
Монтажная база	860 мм
Габаритные размеры в трансп. положении, мм	2 485 x 700 x 2 340

ПАРМ КамАЗ 43118-3078-24 с КМУ ИМ-95 от производителя

Ознакомьтесь с характеристиками, размерами, подробным описанием, характеристиками и фото товаров. Помните, что фотографии на сайте могут отличаться от реального изображения.

Завод "ГИРД" предлагает купить ПАРМ КамАЗ 43118-3078-24 с КМУ ИМ-95 от производителя с доставкой по всей России. Подробнее по телефону 8(800)200-24-63

Доставка

Доставка нашей спецтехники может осуществляться следующими способами:

- Самовывоз;
- Услуга по доставке техники по всей России нашим транспортным отделом;
- Доставка любой транспортной компанией.

Оплата

Оплатить спецтехнику нашего производства можно следующими способами:

- Безналичный расчет;
- Оплата наличными;
- Лизинг.

Чтобы получить подробную консультацию по способам доставки и оплаты нашей спецтехники позвоните по телефону 88002002463, звонок по России бесплатный.

Технические характеристики автотехники, приведенные на данной странице, носят справочный характер, т.к. параметры и иные эксплуатационные показатели зависят от желаемой покупателем комплектации транспортного средства.

При этом завод-изготовитель оставляет за собой право изменять технические характеристики техники, а также состав и перечень применяемых для ее изготовления комплектующих, если указанные мероприятия направлены на улучшение параметров конструкции, работоспособности автотехники и не изменяют ее назначение.

Телефон:
8 (800) 200-24-63
Бесплатный звонок из любого региона России
e-mail:

Просьба указывать в теме письма, кому оно адресовано.

g-s@gird.ru

Адрес:
456313, Челябинская обл., г. Миасс, ул. Севастопольская, 1а

© Группа предприятий «ГИРД»