ПАРМ КамАЗ 43118-3027-46 с КМУ ИМ-150 Артикул: 3858

Схематический рисунок

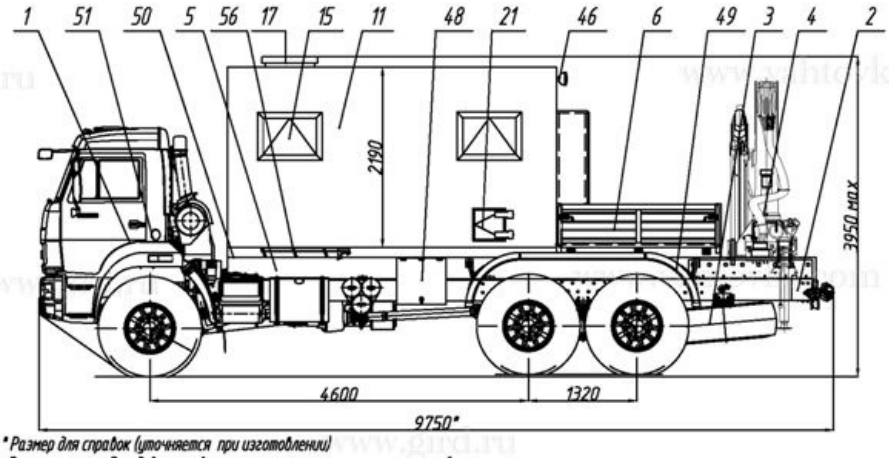

*Размер для справок (уточняется при изготовлении)
Расположение оборудования является примерным, может корректироваться по месту.
В процессе производства допускаются изменения, не влияющие на функциональность и качество.

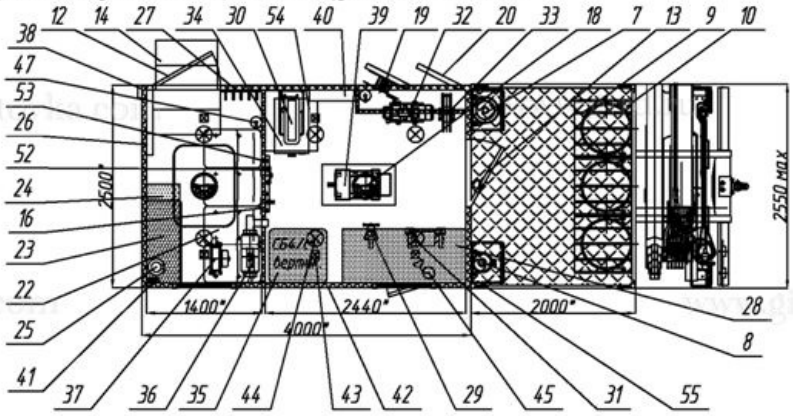

Комплектация и описание

1.	Шасси КАМАЗ 43118-3027-46 (кабина трехместная, без спального места)	1 шт.
2.	Доработка шасси автомобиля в части обеспечения наличия: - Отбора электроэнергии 24В - Установки ответных кронштейнов крепления кузова-фургона - Установки элементов подключения воздушного отопителя "Планар" - Установки элементов подключения отопителя от системы охлаждения двигателя - Установки элементов подключения КМУ ИМ150 - Установки элементов подключения генератора EG 202.7 - Установки тахографа с СКЗИ - Установки проблескового маячка - 3 шт. - Удлинения и усиления рамы	1 к-т.
3.	ДЗК на заднем свесе	1 шт.
4.	КМУ ИМ 150 (длинная база опор 5400 с ручным выдвижением, управление с земли, опоры не поворотные, г/бак не встроенный)	1 шт.
5.	Надрамник	1 шт.

6.	Платформа грузовая металлическая, с правым и левым откидными бортами, борт с откидной ступенькой и скобой для облегчения подъема-спуска	1 шт.
7.	Шкаф для пропанового баллона с элементами крепления	1 шт.
8.	Шкаф для кислородного баллона с элементами крепления	1 шт.
9.	Поддон для бочки	1 шт.
10.	Ложемент для бочки	3 шт.
11.	Кузов-фургон без скосов: из сэндвич-панелей толщиной 60мм, нижняя панель - 80мм. - Наружная и внутренняя обшивка - плакированный металлический лист - Утеплитель фургона - стиропен - Покрытие пола - рифленая резина	1 шт.
12.	Дверь боковая одностворчатая, с глухим окном, с устройствами фиксации в открытом положении, для входа в пассажирский отсек	1 шт.
13.	Дверь задняя одностворчатая	1 шт.
14.	Блок лестничный с заниженным входом	1 шт.
15.	Окно-форточка (стеклопакет) с двойным остеклением (««сталинит»»)	2 шт.
16.	Перегородка	1 шт.
17.	Люк аварийно-вентиляционный с вентилятором	1 шт.
18.	Вентилятор накрышный	1 шт.
19.	Люк с катушкой сварочных кабелей	1 к-т.
20.	Люк для доступа к маслоперекачивающему оборудованию	1 шт.
21.	Люк технологический	1 шт.
22.	Сиденье пассажирское двухместное, оборудовано трехточечными ремнями безопасности	2 к-т.
23.	Стол	1 шт.
24.	Шкаф навесной	1 шт.
25.	Чайник электрический	1 шт.
26.	Устройство переговорное типа ТАГАНАЙ	1 шт.
27.	Вешалка	1 шт.
28.	Верстак однотумбовый с выдвижными ящиками	1 шт.
29.	Тисы слесарные	1

		шт.
30.	Станок вертикально-сверлильный типа JET JDP-13M на подставе	1 к-т.
31.	Станок точильно-шлифовальный двухдисковый типа Makita GB602	1 шт.
32.	Насос масляный шестеренчатый типа НМШ 5-25-2.5 со шлангом с заборным устройством для бочки 200л.	1 шт.
33.	Катушка с рукавом 15м и дозирующим пистолетом со счетчиком-расходомером	1 шт.
34.	Выпрямитель сварочный ВД-313	1 шт.
35.	Компрессор Remeza СБ4/Ф-270LB 75В (вертикальный)	1 шт.
36.	Отопитель воздушный "Планар-4Д" с разводкой по отсекам	1 к-т.
37.	Отопитель от системы охлаждения двигателя	1 шт.
38.	Внешний подвод электроэнергии (20 кВт)	1 шт.
39.	Генератор EG 202.7 с люком для обслуживания и приводом от ДОМ шасси	1 шт.
40.	Электрошкаф	1 шт.
41.	Розетка 220В двойная (в пассажирском отсеке возле окна-1 шт., остальные в технологическом отсеке)	1 к-т.
42.	Розетка 380В	1 к-т.
43.	Плафон освещения (24В)	1 к-т.
44.	Плафон освещения (220В)	1 к-т.
45.	Светильник настольный	1 шт.
46.	Фара-прожектор	1 шт.
47.	Огнетушитель ОП-2 в креплении-стакане	2 шт.
48.	Ящик инструментальный	1 шт.
49.	Установка крыльев и брызговиков	1 к-т.
50.	Установка фургона на шасси автомобиля	1 к-т.
51.	Комплект принадлежностей шасси	1 шт.
52.	Комплект шанцевого инструмента	1 шт.
53.	Комплект принадлежностей и средств электробезопасности	1 шт.
54.	Комплект инструмента для сварочных работ	1

		шт.
55.	Комплект газорезательного оборудования	1 шт.
	Оборудование дополнительное: - удлинитель электрический (30м) на катушке - 1 шт. - шланг для компрессора (30м) резиновый качественный! - 1 шт. - пневмогайковерт для грузовых машин типа Nordberg ECO NP18360 1"3600Нм - 1 шт.	
56.	Лестница навесная	1 шт.

ПАРМ КамАЗ 43118-3027-46 с КМУ ИМ-150 от производителя

Ознакомьтесь с характеристиками, размерами, подробным описанием, характеристиками и фото товаров. Помните, что фотографии на сайте могут отличаться от реального изображения.

Завод "ГИРД" предлагает купить ПАРМ КамАЗ 43118-3027-46 с КМУ ИМ-150 от производителя с доставкой по всей России. Подробнее по телефону 8(800)200-24-63

Доставка

Доставка нашей спецтехники может осуществляться следующими способами:

- Самовывоз;
- Услуга по доставке техники по всей России нашим транспортным отделом;
- Доставка любой транспортной компанией.

Оплата

Оплатить спецтехнику нашего производства можно следующими способами:

- Безналичный расчет;
- Оплата наличными;
- Лизинг.

Чтобы получить подробную консультацию по способам доставки и оплаты нашей спецтехники позвоните по телефону 88002002463, звонок по России бесплатный.

Технические характеристики автотехники, приведенные на данной странице, носят справочный характер, т.к. параметры и иные эксплуатационные показатели зависят от желаемой покупателем комплектации транспортного средства.

При этом завод-изготовитель оставляет за собой право изменять технические характеристики техники, а также состав и перечень применяемых для ее изготовления комплектующих, если указанные мероприятия направлены на улучшение параметров конструкции, работоспособности автотехники и не изменяют ее назначение.

Телефон:
8 (800) 200-24-63
Бесплатный звонок из любого региона России
e-mail:

Просьба указывать в теме письма, кому оно адресовано.

g-s@gird.ru

Адрес:
456313, Челябинская обл., г. Миасс, ул. Севастопольская, 1а