ПАРМ Iveco-AMT Cargo MLC150E28WS с КМУ ИМ-180 Артикул: 2129

Схематический рисунок

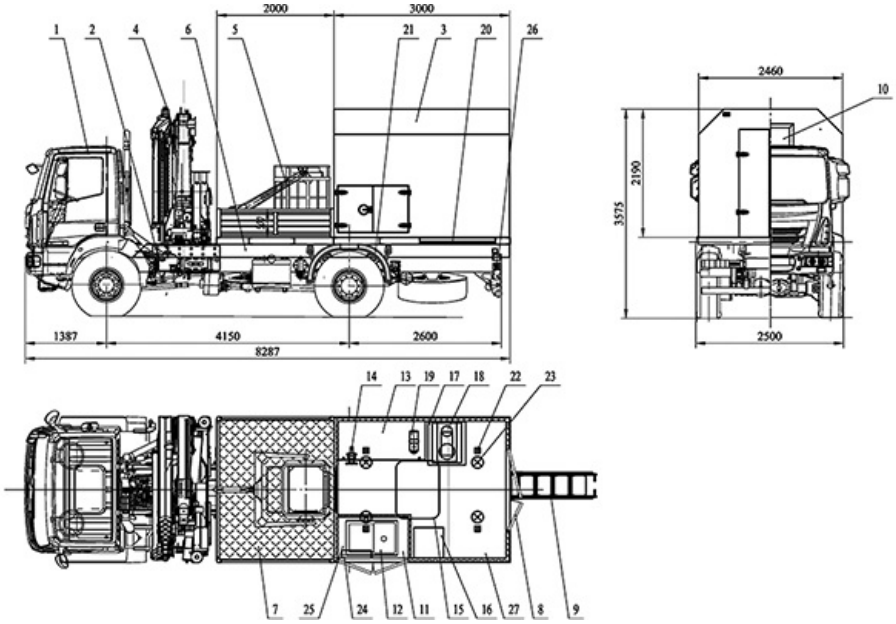

Описание схематического рисунка

1. Шасси Iveco-AMT Cargo MLC150E28WS 4x4
2. Доработка шасси;
-доработка электросистемы (отбор 24В)
-установка ответных кронштейнов кузова-фургона
-установка элементов подключения отопителя Планар
-установка насоса
3. Кузов-фургон из сэндвич-панелей со скосами:
-панели 60 мм
-панель нижняя 80 мм
-утеплитель стиропен 50 мм
-наружная и внутренняя отделка плакированный лист
-пол рифленая резина или Политранс-1К (автолин)
4. Крано-манипуляторная установка ИМ-180-05
5. Люлька одноместная
6. Надрамник
7. Бортовая платформа с откидными боковыми бортами
8. Дверь задняя двухстворчатая с элементами фиксации в открытом
положении
9. Лестница - трап
10. Окно-стеклопакет
11. Ниша сварочного генератора
12. Сварочный генератор Вепрь АСП В220/6,5/3,5-Т400/230
13. Верстак однотумбовый
14. Тиски слесарные
15. Люк аварийно-вениляционный
16. Шкаф 1800х500х500 с полками для инструмента
17. Подставка под сверлильный станок
18. Станок вертикально-сверлильный ЛЭР-15М
19. Отопитель автономный Планар-4Д
20. Баласт 1200 кг
21. Установка крыльев
22. Плафоны освещения от бортовой сети 24В
23. Плафоны освещения 220 В
24. Электрошкаф
25. Штырь заземления с соединительным проводом 10 м
26.Установка на шасси
27. Принадлежности шасси:
-противооткатные башмаки SUER250141652G53/200
-знак аврийной остановки
-аптечка медицинская
-огнетушитель ОП-2(3)
-комплект ЗИП шасси

Крано-манипуляторная установка ИМ-180

Технические характеристики	
Максимальный грузовой момент, тм	17,9
Масса КМУ, кг	2650
Опорная база, м	5,66
Угол поворота, град	390
Опоры гидравлические, с поворотом	2 шт
Управление —— с земли	2 пульта

КАТАЛОГ КМУ ИНМАН

ПАРМ Iveco-AMT Cargo MLC150E28WS с КМУ ИМ-180 от производителя

Ознакомьтесь с характеристиками, размерами, подробным описанием, характеристиками и фото товаров. Помните, что фотографии на сайте могут отличаться от реального изображения.

Завод "ГИРД" предлагает купить ПАРМ Iveco-AMT Cargo MLC150E28WS с КМУ ИМ-180 от производителя с доставкой по всей России. Подробнее по телефону 8(800)200-24-63

Доставка
Доставка нашей спецтехники может осуществляться следующими способами:

- Самовывоз;
- Услуга по доставке техники по всей России нашим транспортным отделом;
- Доставка любой транспортной компанией.

Оплата

Оплатить спецтехнику нашего производства можно следующими способами:

- Безналичный расчет;
- Оплата наличными;
- Лизинг.

Чтобы получить подробную консультацию по способам доставки и оплаты нашей спецтехники позвоните по телефону 88002002463, звонок по России бесплатный.

Технические характеристики автотехники, приведенные на данной странице, носят справочный характер, т.к. параметры и иные эксплуатационные показатели зависят от желаемой покупателем комплектации транспортного средства.

При этом завод-изготовитель оставляет за собой право изменять технические характеристики техники, а также состав и перечень применяемых для ее изготовления комплектующих, если указанные мероприятия направлены на улучшение параметров конструкции, работоспособности автотехники и не изменяют ее назначение.

Телефон:
8 (800) 200-24-63
Бесплатный звонок из любого региона России
e-mail:

Просьба указывать в теме письма, кому оно адресовано.

g-s@gird.ru

Адрес:
456313, Челябинская обл., г. Миасс, ул. Севастопольская, 1а

© Группа предприятий «ГИРД» www: gird.ru