ПАРМ ГАЗ 33081 с КМУ ИМ-25

Артикул: 2519

Передвижная авторемонтная мастерская на шасси ГАЗ 33081.

Бортовая платформа, на заднем свесе рамы установлена крано-манипуляторная установка ИМ-25.

Фургон изготовлен по бескаркасной технологии из монолитных сэндвич-панелей S=60мм разделен на 2 отсека. Отсек для перевозки людей снабжен 3 сертифицированными сиденьями с ремнями безопасности, столом, переговорным устройством с кабиной водителя, автономным отопителем . В рабочем отсеке расположен верстак с тисами , сварочный выпрямитель.

Схематический рисунок

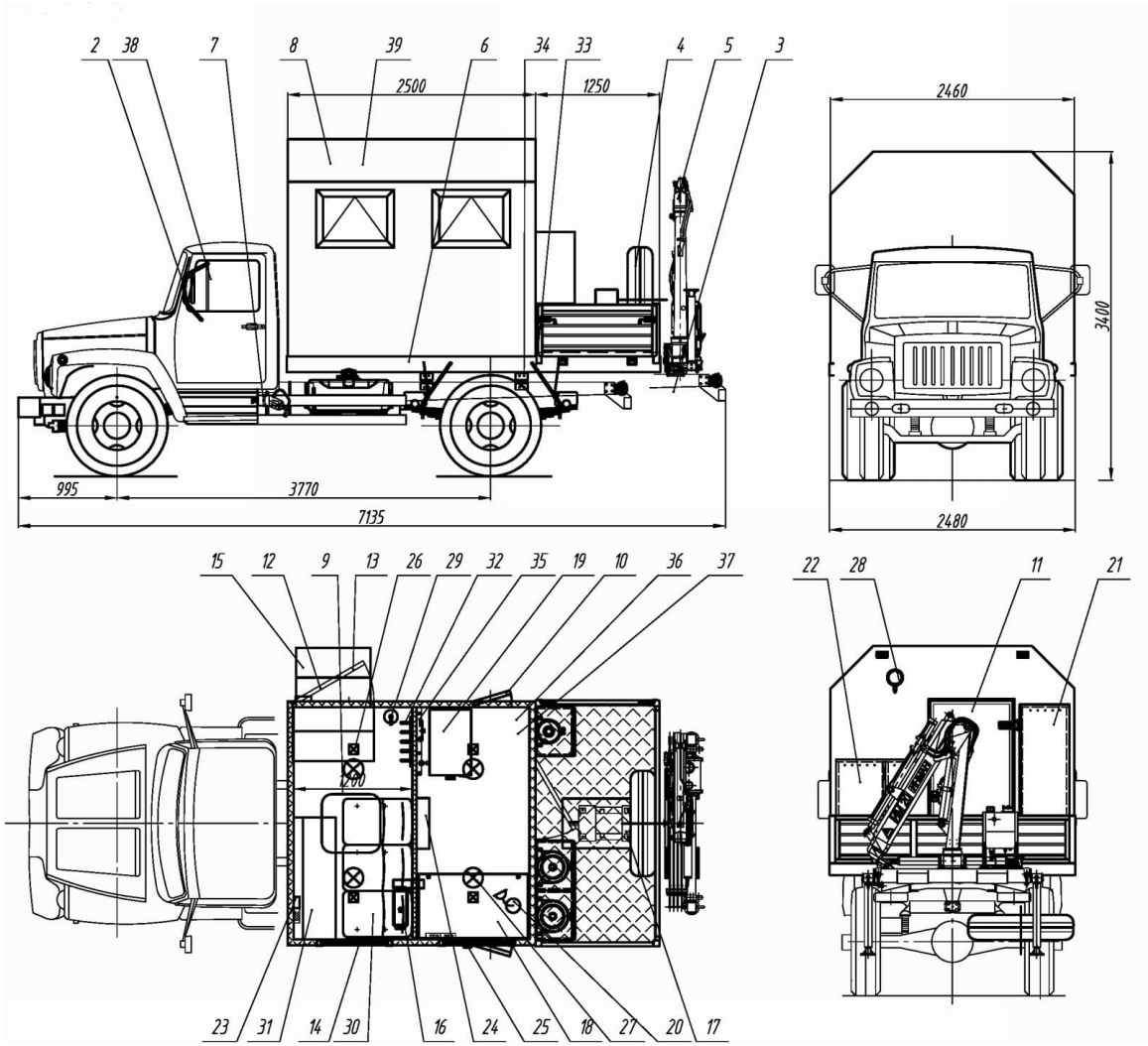

Описание

2. Шасси ГАЗ 33081
3. Доработка шасси автомобиля
4. ДЗК в бортовой платформе
5. Крано-манипуляторная установка ИМ-25
6. Надрамник фургона
7. Грузовая платформа с откидным правым и левым бортом, с откидными ступенями
8. Фургон из сендвич-панелей (наружная отделка плакированный лист, внутренняя отделка пластик)
17. Генератор EG 202.7 с приводом от КОМ на РК и люком обслуживания
18. Верстак с выдвижными ящиками
19. Сварочный выпрямитель ВД 313
20. Светильник настольный 220В
21. Шкаф для размещения кислородного баллона
22. Шкаф для размещения пропанового баллона

- Панель передняя 60 мм - Панель задняя 60 мм - Панель левая 60 мм - Панель правая 60 мм - Панель нижняя 80 мм - Панель верхняя 60 мм - Скос 60 мм - Лестничный блок 60 мм - Перегородка межотсечная 60 мм . - Пол прорезиненное покрытие Политранс 1К (автолин) 9. Люк аварийно-вентиляционный 10. Люк в боковой панели 11. Дверь в грузовой отсек 12. Дверь боковая для доступа в фургон с окном с элементами фиксации в открытом положении 13. Окно (стеклопакет) с двойным остеклением с форточкой 14. Окно (стеклопакет) с двойным остеклением с форточкой 15. Лестничный блок с поручнем, откидной ступенью и подсветкой 16. Отопитель воздушный Планар-4Д с разводкой нагретого воздуха по отсекам	23. Переговорное устройство с кабиной водителя 24. Электрошкаф 25. Разъем внешнего подвода электроэнергии с кабелем (20 кВт, 380В) 26. Плафон местного освещения (24В) 27. Плафон местного освещения (220В) 28. Фароискатель (24В) 29. Огнетушитель ОП-2 30. Сидение пассажирское сертифицированное, строенное с ремнями безопасности 31. Стол откидной 32. Вешалка для одежды 33. Установка крыльев и брызговиков 34. Установка фургона на шасси автомобиля 35. Шанцевый инструмент 36. Комплект газорезательного оборудования 37. Комплект сварочных принадлежностей 38. Принадлежности шасси 39. Принадлежности и средства электробезопасности

Новая модель манипулятора, не требующего регистрации в Ростехнадзоре. Имеет Z-образное складывание стрелы. Максимальный вылет - 6,78. Грузоподъемность 990 кг на вылете 2,5 м и 350 кг на максимальном вылете.

Монтаж КМУ ИМ-25 на любые виды шасси.

Технические характеристики КМУ ИМ-25

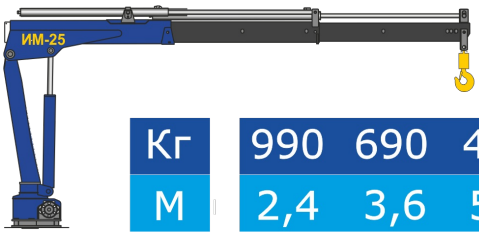

Кг	990	690	470	405	350
М	2,4	3,6	5,2	6,0	6,7

Количество гидравлических выдвижных секций	2 шт.
Грузовой момент	2,52 тм
Максимальная грузоподъемность	990 кг
Грузоподъемность (при вылете стрелы)	990 кг - 2,5 м 690 кг - 3,6 м 470 кг - 5,2 м 405 кг - 6,0 м 350 кг - 6,78 м
Грузоподъемность на максимальном вылете	350 кг
Максимальный вылет стрелы	6,78 м

ПАРМ ГАЗ 33081 с КМУ ИМ-25 от производителя

Ознакомьтесь с характеристиками, размерами, подробным описанием, характеристиками и фото товаров. Помните, что фотографии на сайте могут отличаться от реального изображения.

Завод "ГИРД" предлагает купить ПАРМ ГАЗ 33081 с КМУ ИМ-25 от производителя с доставкой по всей России. Подробнее по телефону 8(800)200-24-63

Доставка

Доставка нашей спецтехники может осуществляться следующими способами:

- Самовывоз;
- Услуга по доставке техники по всей России нашим транспортным отделом;
- Доставка любой транспортной компанией.

Оплата

Оплатить спецтехнику нашего производства можно следующими способами:

- Безналичный расчет;
- Оплата наличными;
- Лизинг.

Чтобы получить подробную консультацию по способам доставки и оплаты нашей спецтехники позвоните по телефону 88002002463, звонок по России бесплатный.

Технические характеристики автотехники, приведенные на данной странице, носят справочный характер, т.к. параметры и иные эксплуатационные показатели зависят от желаемой покупателем комплектации транспортного средства.

При этом завод-изготовитель оставляет за собой право изменять технические характеристики техники, а также состав и перечень применяемых для ее изготовления комплектующих, если указанные мероприятия направлены на улучшение параметров конструкции, работоспособности автотехники и не изменяют ее назначение.

Телефон:
8 (800) 200-24-63
Бесплатный звонок из любого региона России
e-mail:

Просьба указывать в теме письма, кому оно адресовано.

g-s@gird.ru

Адрес:
456313, Челябинская обл., г. Миасс, ул. Севастопольская, 1а

© Группа предприятий «ГИРД»