Маслораздаточная станция КамАЗ 43118-1098-10 с КМУ ИМ-95

Предназначена для транспортировки и замены технологических (смазочных, охлаждающих и отработанных) жидкостей на удалённых объектах.

Схематический рисунок и комплектация

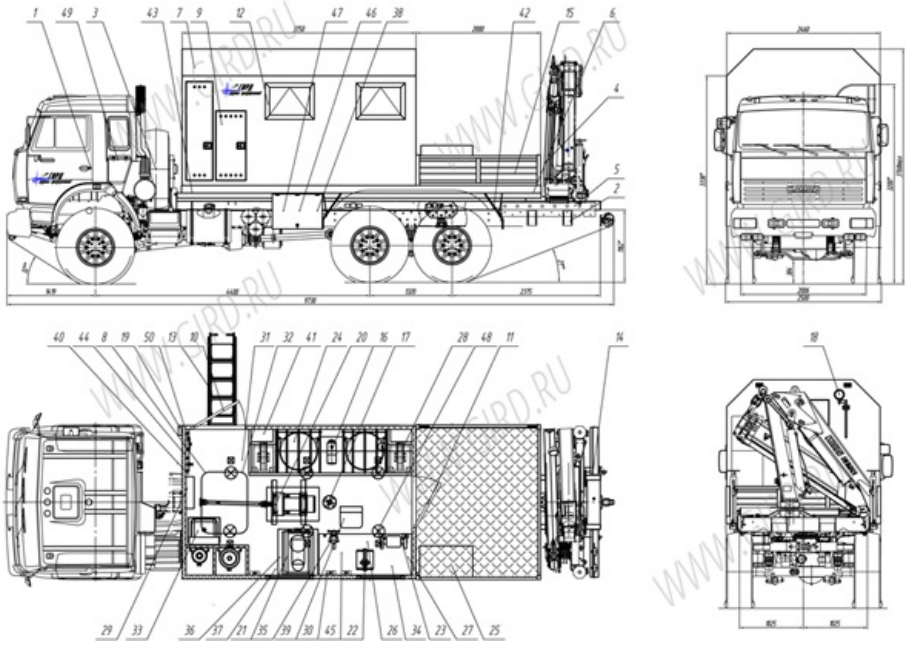

Описание схематического рисунка

1. Шасси Камаз-43118-1098-10
2. Доработка шасси автомобиля:
3. ДЗК за кабиной шасси
4. Крановманипуляторная установка ИМ-95
5. Надрамник КМУ
6. Надрамник
7. Фургон S= 60 мм
8. Люк аварийно-вентиляционный
9. Ниша пропанового и кислородного баллонов разделенная с элементами вентиляции
10. Дверь боковая для доступа в рабочий отсек
11. Дверь выхода в бортовую платформу
12. Окно (стеклопакет) с двойным остеклением
13. Лестница-трап
14. Лестница навесная
15. Грузовая платформа с откидным правым бортом
16. Автономный воздушный отопитель "Планар-4Д"
17. Вентилятор накрышный
26. Нагнетатель смазки ручной
27. Насос для перекачки отработанного масла
28. Катушка маслораздаточная (15м)
29. Электрошкаф
30. Розетка (220В/380В) (3/1)
31. Плафон местного освещения (24В)
32. Плафон местного освещения (220В)
33. Умывальник с подогревом воды
34. Верстак
35. Тисы слесарные
36. Выпрямитель сварочный ВД-313
37. Подставка
38. Ящик инструментальный
39. Стул слесаря
40. Огнетушитель
41. Пистолет маслораздаточный с

18. Фара-прожектор 19. Внешний подвод электроэнергии (20 кВт) 20. Генератор EG202 с люком для обслуживания 21. Станок вертикально-сверлильный 22. Электровулканизатор КС-107 23. Станок точильно-шлифовальный (круг 200 мм) 24. Бочка 200л с насосным оборудованием 25. Бак для отработанного масла 400л	расходомером 42. Установка крыльев и брызговиков 43. Установка фургона на шасси 44. Шанцевый инструмент 45. Комплект слесарного инструмента и оборудования 46. Комплект газорезательного оборудования 47. Комплект сварочного оборудования 48. Комплект контрольно-измерительного инструмента 49. Принадлежности шасси 50. Принадлежности и средства электробезопасности

Характеристики ИМ-95

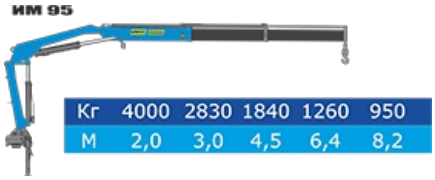

Технические характеристики	
Максимальный грузовой момент, тм	8,5
Масса КМУ, кг	1240
Опорная база, м	4,85
Угол поворота, град	410
Опоры гидравлические, с поворотом	2 шт
Управление —— с земли	2 пульта

Маслораздаточная станция КамАЗ 43118-1098-10 с КМУ ИМ-95 от производителя

Ознакомьтесь с характеристиками, размерами, подробным описанием, характеристиками и фото товаров. Помните, что фотографии на сайте могут отличаться от реального изображения.

Завод "ГИРД" предлагает купить Маслораздаточная станция КамАЗ 43118-1098-10 с КМУ ИМ-95 от производителя с доставкой по всей России. Подробнее по телефону 8(800)200-24-63

Доставка
Доставка нашей спецтехники может осуществляться следующими способами:

- Самовывоз;
- Услуга по доставке техники по всей России нашим транспортным отделом;
- Доставка любой транспортной компанией.

Оплата

Оплатить спецтехнику нашего производства можно следующими способами:

- Безналичный расчет;
- Оплата наличными;
- Лизинг.

Чтобы получить подробную консультацию по способам доставки и оплаты нашей спецтехники

позвоните по телефону 88002002463, звонок по России бесплатный.

Технические характеристики автотехники, приведенные на данной странице, носят справочный характер, т.к. параметры и иные эксплуатационные показатели зависят от желаемой покупателем комплектации транспортного средства.

При этом завод-изготовитель оставляет за собой право изменять технические характеристики техники, а также состав и перечень применяемых для ее изготовления комплектующих, если указанные мероприятия направлены на улучшение параметров конструкции, работоспособности автотехники и не изменяют ее назначение.

Телефон:
8 (800) 200-24-63
Бесплатный звонок из любого региона России
e-mail:

Просьба указывать в теме письма, кому оно адресовано.

g-s@gird.ru

Адрес:
456313, Челябинская обл., г. Миасс, ул. Севастопольская, 1а

© Группа предприятий «ГИРД»