АНРВ Камаз 43502-3036-42 с КМУ ИМ-77 Артикул: 2237

Автомобиль АНРВ (утеплённый кунг, разделённый на пассажирский и ремонтный отсеки, с бортовой платформой, вход в ремонтный отсек с кузова, кунг со скошенными верхними углами, с наружной отделкой плакированным коррозионно-стойким листовым металлом и внутренней отделкой износостойким пластиком, отделка ремонтного отсека материалом устойчивым к коррозии и механическим воздействиям, мест пассажирских в фургоне 3, полумягкие сидения с обтяжкой кож. заменителем, 2-х точечн. ремни безопасности в салоне и кунге, рундук 40х80, усиленная конструкция стола - ножки и крепления к стенке, вешалка, полимерное покрытие пола, переговорное устройство салон-кабина, пластиковые окна с форточкой, салон с пониженным уровнем пола входного отсека и откидными - ступенью и двусторонними поручнями во входном отсеке, нижняя половина двери кунга изнутри отделана нержавеющим листовым металлом, пассажирский кунг с термоизоляцией и двойным остеклением; отопитель от системы охлаждения, дополнительный автономный отопитель кунга в защитном кожухе под сидением, с подачей топлива в автономный отопитель от бака ТС либо обратной подачи, конструкция топливной магистрали ТС и автономного отопителя из жёстких трубок и РВД (шлангов); задний и правый борта откидные, раскладная лестница на правом борту, борта усиленные из рифлёного металла толщиной 1.5мм., дополнительно: верстак с выдвижными ящиками и тисками, разъём внешнего подвода электроэнергии, электрошкаф, генератор синхронный EG-202.7, выпрямитель сварочный ВД-313, шкаф для баллона кислородного, шкаф для баллона пропанового, штырь заземления) с КМУ ИМ-77 (на заднем свесе грузовой бортовой платформы, макс. г/п 3 тн на вылете 2,5 м, г/п 1,1 тн на макс. вылете 6,78 м, грузовой момент 7,5 тн/м)

Схематический рисунок

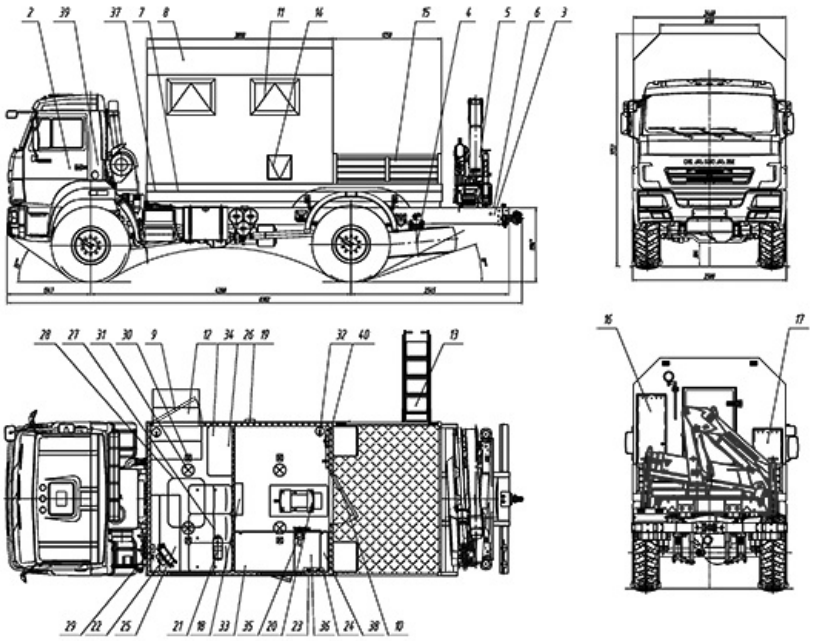

2. Шасси Камаз 43502-3036-42 3. Доработка шасси автомобиля: - доработка электросистемы шасси (отбор электроэнергии 24В) - установка ответных кронштейнов крепления кузова-фургона - установка элементов подключения воздушного отопителя "Планар" - удлинение рамы шасси - установка элементов подключения генератора	16. Шкаф кислородного баллона с элементами крепления 17. Шкаф пропанового баллона с элементами крепления 18. Электрошкаф 19. Внешний подвод электроэнергии (20 кВт) 20. Генератор EG 202.7 с люком для обслуживания 21. Отопитель воздушный Планар-4Д с разводкой по отсекам и защитным

EG202 - установка элементов подключения КМУ - установка элементов подключения АО от СО ДВС 4. ДЗК на заднем свесе 5. Краноманипуляторная установка ИМ-77 6. Надрамник КМУ 7. Надрамник 8. Фургон: из сендвич-панелей 9. Дверь боковая одностворчатая для доступа в отсек перевозки с окном нижняя часть двери (в районе возможного касания лестницей) изнутри отделана нержавеющим листом 10. Дверь одностворчатая задняя для доступа в рабочий отсек 11. Окно (стеклопакет) с двойным остеклением (««сталенит»») с форточкой 12. Лестничный блок с откидной лестницей и поручнями с 2-х сторон 13. Лестница-трап 14. Люк для подключения оборудования снаружи фургона 15. Грузовая платформа с откидными правым и левым бортами	кожухом все топливные трубки находятся в броне 22. АО от СО ДВС 23. Розетка двойная (220В) 24. Розетка (380В) 25. Стол откидной 26. Вешалка для одежды 27. Сидение пассажирское строенное с ремнями безопасности 28. Люк аварийно вентиляционный 29. Устройство переговорное с кабиной водителя 30. Плафон местного освещения (24В) 31. Плафон местного освещения (220В) 32. Огнетушитель 33. Верстак однотумбовый с выдвижными ящиками 34. Рундук 800х400 35. Тисы слесарные 36. Выпрямитель сварочный ВД-313У 37. Установка фургона на шасси 38. Набор инструмента для сварочных работ 39. Принадлежности шасси 40. Средства электробезопасности

Крано-манипуляторная установка ИМ-77

Технические характеристики	
Максимальный грузовой момент, тм	7,5
Масса КМУ, кг	1020
Опорная база, м	3,16
Угол поворота, град	390
Опоры гидравлические, с поворотом	2 шт
Управление —— с земли	2 пульта

АНРВ Камаз 43502-3036-42 с КМУ ИМ-77 от производителя

Ознакомьтесь с характеристиками, размерами, подробным описанием, характеристиками и фото товаров. Помните, что фотографии на сайте могут отличаться от реального изображения.

Завод "ГИРД" предлагает купить АНРВ Камаз 43502-3036-42 с КМУ ИМ-77 от производителя с доставкой по всей России. Подробнее по телефону 8(800)200-24-63

Доставка
Доставка нашей спецтехники может осуществляться следующими способами:

- Самовывоз;
- Услуга по доставке техники по всей России нашим транспортным отделом;
- Доставка любой транспортной компанией.

Оплата

Оплатить спецтехнику нашего производства можно следующими способами:

- Безналичный расчет;
- Оплата наличными;
- Лизинг.

Чтобы получить подробную консультацию по способам доставки и оплаты нашей спецтехники позвоните по телефону 88002002463, звонок по России бесплатный.

Технические характеристики автотехники, приведенные на данной странице, носят справочный характер, т.к. параметры и иные эксплуатационные показатели зависят от желаемой покупателем комплектации транспортного средства.

При этом завод-изготовитель оставляет за собой право изменять технические характеристики техники, а также состав и перечень применяемых для ее изготовления комплектующих, если указанные мероприятия направлены на улучшение параметров конструкции, работоспособности автотехники и не изменяют ее назначение.

Телефон:
8 (800) 200-24-63
Бесплатный звонок из любого региона России
e-mail:

Просьба указывать в теме письма, кому оно адресовано.

g-s@gird.ru

Адрес:
456313, Челябинская обл., г. Миасс, ул. Севастопольская, 1а

© Группа предприятий «ГИРД»