АНРВ КамАЗ 43502-3026-45 с КМУ ИМ-20 Артикул: 3445

А**втомобиль наземного ремонта водоводов (АНРВ)** предназначается для проведения ремонтных работ на водопроводах, канализационных коллекторах и трубопроводах различного типа, а также для обслуживания современного нефтепромыслового оборудования и оборудования станков-качалок.

Оснащение АНРВ позволяет выполнять с его помощью следующие виды работ:

—— погрузку и разгрузку оборудования;	—— сварочные и слесарные работы;
—— транспортировку к месту ремонта грузов и людей	—— откачку жидкостей в местах прорыва водоводов.

Схематический рисунок

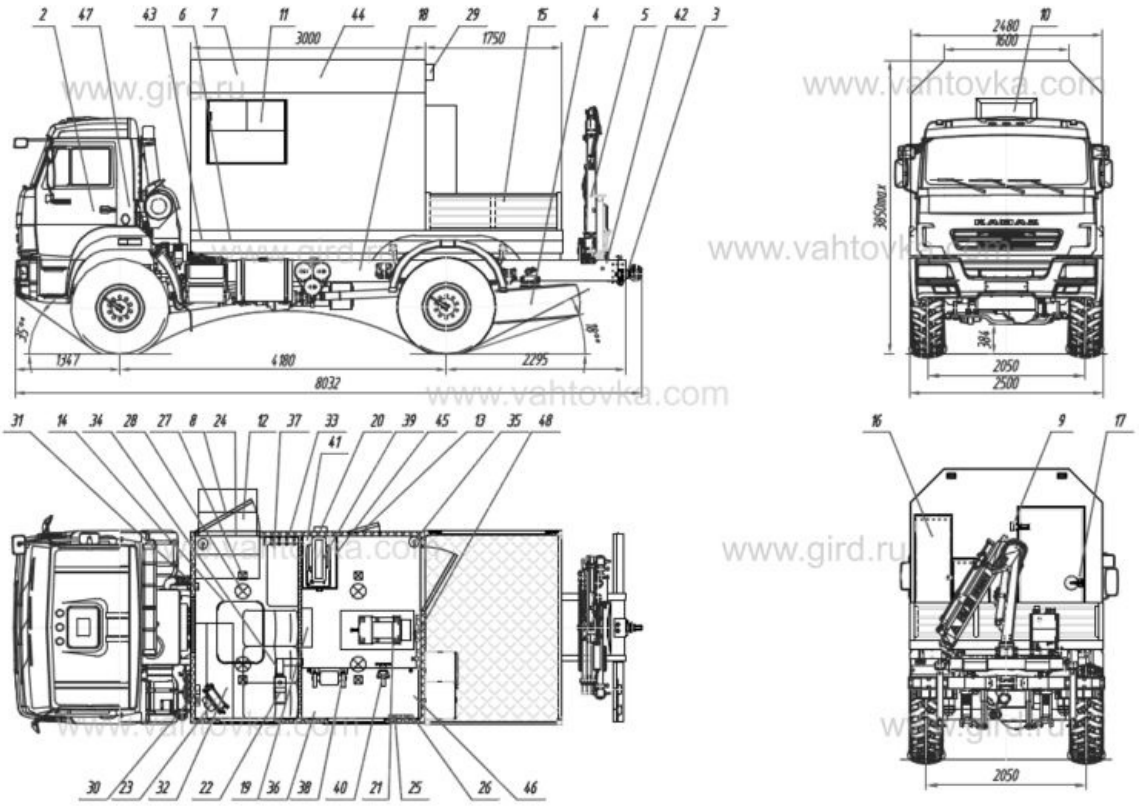

Комплектация и описание

2.	Шасси Камаз 43502-3026-45	1 шт.
3.	Доработка шасси автомобиля: - доработка электросистемы шасси (отбор электроэнергии 24В) - удлинение рамы шасси - перенос топливного бака - установка ответных кронштейнов крепления кузова-фургона - установка элементов подключения воздушного отопителя "Планар" - установка элементов подключения АО от СО ДВС - установка элементов подключения генератора (в т.ч. установка КОМ на верхний люк РК) - установка элементов подключения КМУ (в т.ч. установка КОМ на КПП)	1 к-т.

	- светоотражающая маркировка кабины, фургона и бортовой платформы	
4.	ДЗК на заднем свесе под рамой	1 шт.
5.	Крано-манипуляторная установка ИМ-20	1 шт.
6.	Платформа	1 шт.
7.	Фургон: из сендвич-панелей со скосами (окраска оранжевого цвета) - утеплитель фургона Стиропен 50 (толщина панелей 60 мм, нижней панели 80 мм) - наружняя отделка плакированный лист оранжевого цвета - внутренняя отделка фургона пластик белого цвета обрамление фургона наружное: комбинированное, алюминиевый профиль, металлический профиль в скосах - обрамление фургона внутреннее: оцинкованные уголки с порошковым полимерным покрытием или алюм. уголок - пол прорезиненное покрытие "Политранс 1К" (автолин)	1 шт.
8.	Дверь боковая одностворчатая для доступа в пассажирский отсек с окном, с элементами фиксации в открытом положении, с поручнем. В нижней части двери изнутри обшита квинтетом	1 шт.
9.	Дверь одностворчатая задняя для доступа в рабочий отсек с элементами фиксации в открытом положении	1 шт.
10.	Окно (стеклопакет) с двойным остеклением («сталенит») в передней панели	1 шт.
11.	Окно со сдвижной форточкой с двойным остеклением	1 шт.
12.	Заниженный лестничный блок с откидной ступенью, с функцией подъема-опускания изнутри штангой	1 к-т.
13.	Люк для подключения оборудования снаружи фургона	1 шт.
14.	Люк аварийно вентиляционный (с вентилятором)	1 шт.
15.	Грузовая платформа с откидными бортами, с откидной ступенью на бортах . (Лист борта стальной рифленый профиль толщиной 2 мм)	1 шт.
16.	Шкаф кислородного баллона с элементами крепления	1 шт.
17.	Шкаф пропанового баллона с элементами крепления	1 шт.
18.	Пластиковый инструментальный ящик (справа), или металлический с замком	1 шт.
19.	Электрошкаф	1 шт.
20.	Внешний подвод электроэнергии (20 кВт)	1 шт.
21.	Генератор EG 202.6 с люком для обслуживания	1 шт.
22.	Отопитель воздушный Планар-4Д с разводкой по отсекам, с защитным кожухом, с запиткой от топливного бака шасси(с защитой топливных трубок)	1 шт.
23.	Автономный отопитель от СО ДВС	1 шт.
24.	Автоматическая подсветка входа при открывании двери	1

		шт.
25.	Розетка двойная (220В)	1 к-т.
26.	Розетка (380В)	1 к-т.
27.	Плафон местного освещения светодиодный (24В)	4 шт.
28.	Плафон местного освещения (220В)	4 шт.
29.	Освещение бортовой платформы (прожектор)	1 шт.
30.	Устройство переговорное с кабиной водителя	1 шт.
31.	Аптечка медицинская	1 шт.
32.	Стол откидной	1 шт.
33.	Вешалка для одежды	1 шт.
34.	Сидение пассажирское сертифицированное, строенное, с двухточечными ремнями безопасности	1 шт.
35.	Огнетушитель ОП-2	2 шт.
36.	Верстак однотумбовый с выдвижными ящиками	1 шт.
37.	Рундук 800х400	1 шт.
38.	Станок точильно-шлифовальный двудисковый	1 шт.
39.	Вертикально-сверлильный станок на подставке	1 шт.
40.	Тисы слесарные	1 шт.
41.	Выпрямитель сварочный ВД-313	1 шт.
42.	Установка КМУ ИМ-20	1 к-т.
43.	Установка фургона на шасси	1 к-т.
44.	Информационные таблички внутри фургона "Курение запрещено" и "Перевозка грузов запрещена"	1 к-т.
45.	Комплект газорезательного оборудования	1 шт.
46.	Набор инструмента для сварочных работ	1 к-т.
47.	Принадлежности шасси	1 к-т.
48.	Средства электробезопасности	1 к-т.

АНРВ КамАЗ 43502-3026-45 с КМУ ИМ-20 от производителя

Ознакомьтесь с характеристиками, размерами, подробным описанием, характеристиками и фото товаров. Помните, что фотографии на сайте могут отличаться от реального изображения.

Завод "ГИРД" предлагает купить АНРВ КамАЗ 43502-3026-45 с КМУ ИМ-20 от производителя с доставкой по всей России. Подробнее по телефону 8(800)200-24-63

Доставка

Доставка нашей спецтехники может осуществляться следующими способами:

- Самовывоз;
- Услуга по доставке техники по всей России нашим транспортным отделом;
- Доставка любой транспортной компанией.

Оплата

Оплатить спецтехнику нашего производства можно следующими способами:

- Безналичный расчет;
- Оплата наличными;
- Лизинг.

Чтобы получить подробную консультацию по способам доставки и оплаты нашей спецтехники позвоните по телефону 88002002463, звонок по России бесплатный.

Технические характеристики автотехники, приведенные на данной странице, носят справочный характер, т.к. параметры и иные эксплуатационные показатели зависят от желаемой покупателем комплектации транспортного средства.

При этом завод-изготовитель оставляет за собой право изменять технические характеристики техники, а также состав и перечень применяемых для ее изготовления комплектующих, если указанные мероприятия направлены на улучшение параметров конструкции, работоспособности автотехники и не изменяют ее назначение.

Телефон:
8 (800) 200-24-63
Бесплатный звонок из любого региона России
e-mail:

Просьба указывать в теме письма, кому оно адресовано.

g-s@gird.ru

Адрес:
456313, Челябинская обл., г. Миасс, ул. Севастопольская, 1а

© Группа предприятий «ГИРД» www: gird.ru