АРОК КамАЗ 43118-1017-10 с КМУ ИМ-95 Артикул: 1752

Схематический рисунок АРОК КамАЗ 43118 с КМУ ИМ-95

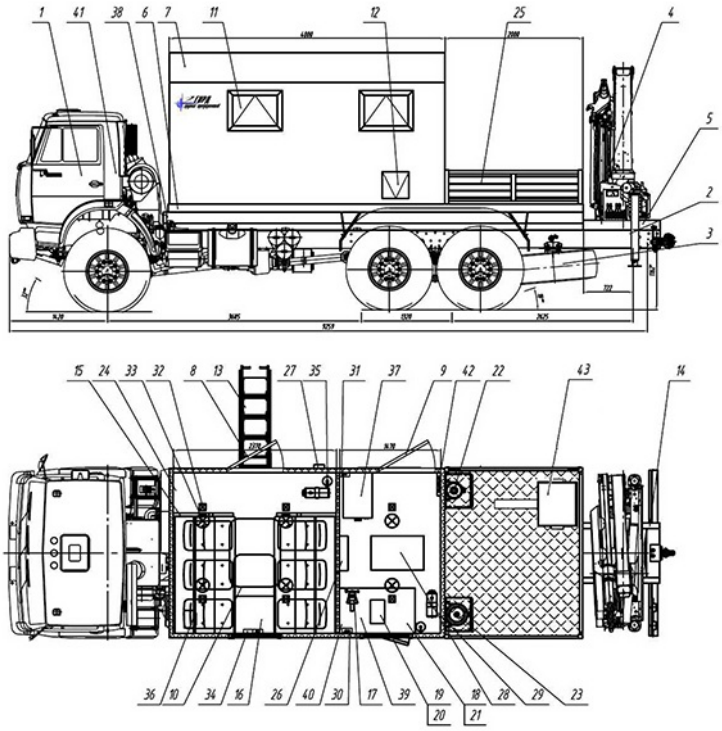

Описание схематического рисунка

1. Шасси Камаз 43118-1017-10
2. Доработка шасси автомобиля:
- Установка ответных кронштейнов крепления кузова-фургона
- Установка элементов подключения воздушного отопителя "Планар"
- Установка элементов подключения генератора EG 202
- Удлинение рамы шасси
- Установка элементов подключения крано-манипуляторной установки
- Доработка электросистемы шасси (отбор электроэнергии 24В)
3. ДЗК на заднем свесе рамы шасси
4 Краноманипуляторная установка ИМ-95
5 Надрамник КМУ
6 Надрамник
7 Фургон: из сендвич-панелей RAL(9003)
- Панель передняя (толщина min S=60ММ)
- Панель задняя (толщина min S=60ММ)
- Панель левая (толщина min S=60ММ)
- Панель правая (толщина min S=60ММ)
- Панель нижняя (толщина min S=80ММ)
- Панель верхняя (толщина min S=60ММ)
16. Стол откидной
17. Тисы слесарные (В=250)
18. Машинка шлифовальная 1,4 кВт
19. Дрель ручная электрическая 1.2 кВт
20. Штатив для крепления дрели
21. Верстак однотумбовый
22. Шкаф под пропановый баллон с элементами крепления
23. Шкаф под кислородный баллон с элементами крепления
24. Вешалка для одежды
25. Грузовая платформа с откидными правым бортом
26. Электрошкаф
27. Внешний подвод электроэнергии (20 кВт)
28. Генератор EG 202.7 с блоком управления БУ №173, с люком для обслуживания
29. Отопитель воздушный "Планар-4Д"
30. Розетка (220В)
31. Розетка (380В)
32. Плафон местного освещения (24В)
33. Плафон местного освещения (220В)
34. Переговорное устройство с кабиной

- Панель наклонная (толщина min S=60ММ) - Пол прорезиненное покрытие - автолин (или рифленая резина) 8. Дверь боковая для доступа в отсек перевозки людей с окном 9. Дверь боковая для доступа в рабочий отсек 10. Люк аварийно-вентиляционный 11. Окно (стеклопакет) с двойным остеклением (««сталенит»») с форточкой 12. Люк для подключения оборудования снаружи фургона 13. Лестница-трап 14. Лестница навесная 15. Аварийное отопление от системы ДВС	водителя 35. Огнетушитель 36. Сидение строенное с ремнями безопасности 37. Выпрямитель сварочный ВД-313У 38. Установка фургона на шасси - установка бруса - установка стремянки передней - установка стремянки задней - установка кронштейнов от смещения 39. Набор сменных головок (1,2,3,4,5,6,7) 40. Сварочные принадлежности 41. Принадлежности шасси 42. Средства электробезопасности 43. Люлька двухместная 44. Газорезательное оборудование

Характеристики ИМ-95

Технические характеристики	
Максимальный грузовой момент, тм	8,5
Масса КМУ, кг	1240
Опорная база, м	4,85
Угол поворота, град	410
Опоры гидравлические, с поворотом	2 шт
Управление —— с земли	2 пульта

АРОК КамАЗ 43118-1017-10 с КМУ ИМ-95 от производителя

Ознакомьтесь с характеристиками, размерами, подробным описанием, характеристиками и фото товаров. Помните, что фотографии на сайте могут отличаться от реального изображения.

Завод "ГИРД" предлагает купить АРОК КамАЗ 43118-1017-10 с КМУ ИМ-95 от производителя с доставкой по всей России. Подробнее по телефону 8(800)200-24-63

Доставка
Доставка нашей спецтехники может осуществляться следующими способами:

- Самовывоз;
- Услуга по доставке техники по всей России нашим транспортным отделом;
- Доставка любой транспортной компанией.

Оплата

Оплатить спецтехнику нашего производства можно следующими способами:

- Безналичный расчет;
- Оплата наличными;
- Лизинг.

Чтобы получить подробную консультацию по способам доставки и оплаты нашей спецтехники позвоните по телефону 88002002463, звонок по России бесплатный.

Технические характеристики автотехники, приведенные на данной странице, носят справочный характер, т.к. параметры и иные эксплуатационные показатели зависят от желаемой покупателем комплектации транспортного средства.

При этом завод-изготовитель оставляет за собой право изменять технические характеристики техники, а также состав и перечень применяемых для ее изготовления комплектующих, если указанные мероприятия направлены на улучшение параметров конструкции, работоспособности автотехники и не изменяют ее назначение.

Телефон:
8 (800) 200-24-63
Бесплатный звонок из любого региона России
e-mail:

Просьба указывать в теме письма, кому оно адресовано.

g-s@gird.ru

Адрес:
456313, Челябинская обл., г. Миасс, ул. Севастопольская, 1а

© Группа предприятий «ГИРД»