Сортиментовоз Iveco-AMT 633920

Артикул: 3065

Схематический рисунок

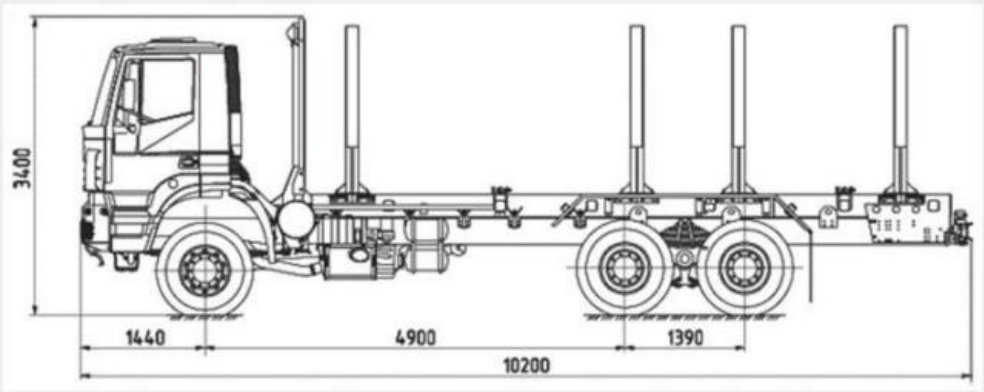

Технические характеристики

Колёсная формула	6x6
Полная масса, кг	30 000 - 41 000
Масса перевозимого груза, кг	до 30 000
Допустимая нагрузка на первую ось, кг	11 500
- вторую ось, кг	7 000 - 16 000
- третью ось, кг	7 000 - 16 000
Полная масса автопоезда, кг	до 87 500
Полная допустимая масса прицепа / полуприцепа, кг	до 46 500
Максимальная скорость, км/ч	85 (ограничитель)
Двигатель	IVECO F3B (Cursor 13) дизельный шестицилиндровый жидкостного охлаждения, с турбонаддувом и электронной системой подачи топлива
Номинальная мощность, л. с. (кВт)	Евро-5 410 (302)
Крутящий момент, Нм при об / мин	2 100 при (1 000 - 1 435)
Коробка передач	ZF16S2220TO синхронизированная, количество передач 16+2
Тормозная система	Двухконтурная пневматическая с антиблокировочной системой ABS, с электронным ограничителем тормозного усилия EBL, с

	противобуксовочной системой ASR
Передняя подвеска	зависимая, на параболических рессорах, с гидравлическими амортизаторами и стабилизатором поперечной устойчивости
Задняя подвеска	зависимая, балансирная,на параболических рессорах или пневматическая, с телескопическими амортизаторами и стабилизатором поперечной устойчивости
Кабина	Серии Hi-Land
Шины	12.00R20; 13.00R 22,5; 425/85 R21
Емкость топливного бака, л	345
Раздаточная коробка	«IVECO»» (2 200 Нм) с постоянным приводом переднего моста и блокировкой межосевого дифференциала или ««ZF»» (2 500 Нм) с подключаемым передним мостом
Длина перевозимого сортамента, м	До 8,8

Сортиментовоз Iveco-AMT 633920 от производителя

Ознакомьтесь с характеристиками, размерами, подробным описанием, характеристиками и фото товаров. Помните, что фотографии на сайте могут отличаться от реального изображения.

Завод "ГИРД" предлагает купить Сортиментовоз Iveco-AMT 633920 от производителя с доставкой по всей России. Подробнее по телефону 8(800)200-24-63

Доставка
Доставка нашей спецтехники может осуществляться следующими способами:

- Самовывоз;
- Услуга по доставке техники по всей России нашим транспортным отделом;
- Доставка любой транспортной компанией.

Оплата

Оплатить спецтехнику нашего производства можно следующими способами:

- Безналичный расчет;
- Оплата наличными;
- Лизинг.

Чтобы получить подробную консультацию по способам доставки и оплаты нашей спецтехники позвоните по телефону 88002002463, звонок по России бесплатный.

Технические характеристики автотехники, приведенные на данной странице, носят справочный характер, т.к. параметры и иные эксплуатационные показатели зависят от желаемой покупателем комплектации транспортного средства.

При этом завод-изготовитель оставляет за собой право изменять технические характеристики техники, а также состав и перечень применяемых для ее изготовления комплектующих, если указанные мероприятия направлены на улучшение параметров конструкции, работоспособности автотехники и не изменяют ее назначение.

Бесплатный звонок из любого региона России
e-mail:

Просьба указывать в теме письма, кому оно адресовано.

g-s@gird.ru

Адрес:
456313, Челябинская обл., г. Миасс, ул. Севастопольская, 1а

© Группа предприятий «ГИРД»