Автобус вахтовый Volvo FM 13 (22 места) 6х6 Артикул: 2047

Схематический рисунок Вахтового автобуса Volvo FM 13

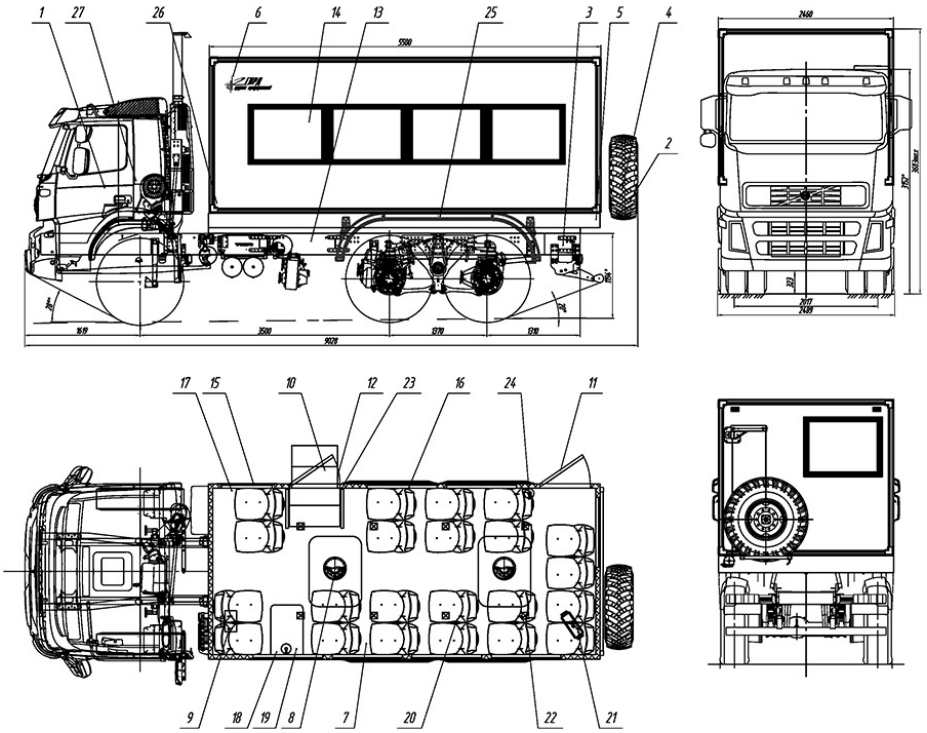

Вахтовый автобус 22 места. Длина фургона 5500мм

Описание схематического рисунка

1. Шасси Volvo FM-13
2. Комплект дисков и шин Кама 1260
3. Доработка шасси автомобиля
- Доработка электросистемы шасси (отбор электроэнергии 24В)
- Установка ответных кронштейнов крепления кузова-фургона
- Установка элементов подключения воздушного отопителя "Webasto"
- Установка элементов подключения аварийного отопителя
4. ДЗК на задней панели фургона
5. Надрамник фургона
6. Фургон: бескаркасного типа из пятислойных сендвич-панелей (RAL 9003)
- Наружная обшивка - лист плакированный (или пластик) по требованию заказчика
- Внутренняя обшивка - лист плакированный (или пластик) по требованию заказчика
7. Верхние вещевые полки
8. Люк аварийно-вентиляционный с вентилятором
13. Ящик инструментальный
14. Окно глухое (стеклопакет) с двойным остеклением
15. Окно глухое (секлопакет) с двойным остеклением малое
16. Шторка на окно
17. Шторка малая на окно
18. Переговорное устройство с кабиной водителя
19. Стол
20. Сидения сертифицированные с ремнями безопасности сдвоенные
21. Автономный воздушный отопитель "Webasto Air Top 5500D"
22. Плафон местного освещения (24В)
23. Фонарь подсветки входа (24В)
24. Огнетушитель
25. Установка крыльев и брызговиков
26. Установка фургона на шасси автомобиля
27. Принадлежности шасси

9. Аварийное отопление от системы ДВС 10. Дверь боковая одностворчатая для доступа в фургон, окно с двойным стеклопакетом с фиксатором 11. Дверь аварийная, окно с двойным стеклопакетом с фиксатором 12. Лестничный блок	

Автобус вахтовый Volvo FM 13 (22 места) 6х6 от производителя

Ознакомьтесь с характеристиками, размерами, подробным описанием, характеристиками и фото товаров. Помните, что фотографии на сайте могут отличаться от реального изображения.

Завод "ГИРД" предлагает купить Автобус вахтовый Volvo FM 13 (22 места) 6х6 от производителя с доставкой по всей России. Подробнее по телефону 8(800)200-24-63

Доставка

Доставка нашей спецтехники может осуществляться следующими способами:

- Самовывоз;
- Услуга по доставке техники по всей России нашим транспортным отделом;
- Доставка любой транспортной компанией.

Оплата

Оплатить спецтехнику нашего производства можно следующими способами:

- Безналичный расчет;
- Оплата наличными;
- Лизинг.

Чтобы получить подробную консультацию по способам доставки и оплаты нашей спецтехники позвоните по телефону 88002002463, звонок по России бесплатный.

Технические характеристики автотехники, приведенные на данной странице, носят справочный характер, т.к. параметры и иные эксплуатационные показатели зависят от желаемой покупателем комплектации транспортного средства.

При этом завод-изготовитель оставляет за собой право изменять технические характеристики техники, а также состав и перечень применяемых для ее изготовления комплектующих, если указанные мероприятия направлены на улучшение параметров конструкции, работоспособности автотехники и не изменяют ее назначение.

Телефон:
8 (800) 200-24-63
Бесплатный звонок из любого региона России
e-mail:

Просьба указывать в теме письма, кому оно адресовано.

g-s@gird.ru

Адрес:
456313, Челябинская обл., г. Миасс, ул. Севастопольская, 1а

© Группа предприятий «ГИРД»