Вахтовый автобус КамАЗ 5350-3029-42 (32 места) Артикул: 3093

Схематический рисунок Вахтового автобуса на базе КамАЗ 5350-3029-42

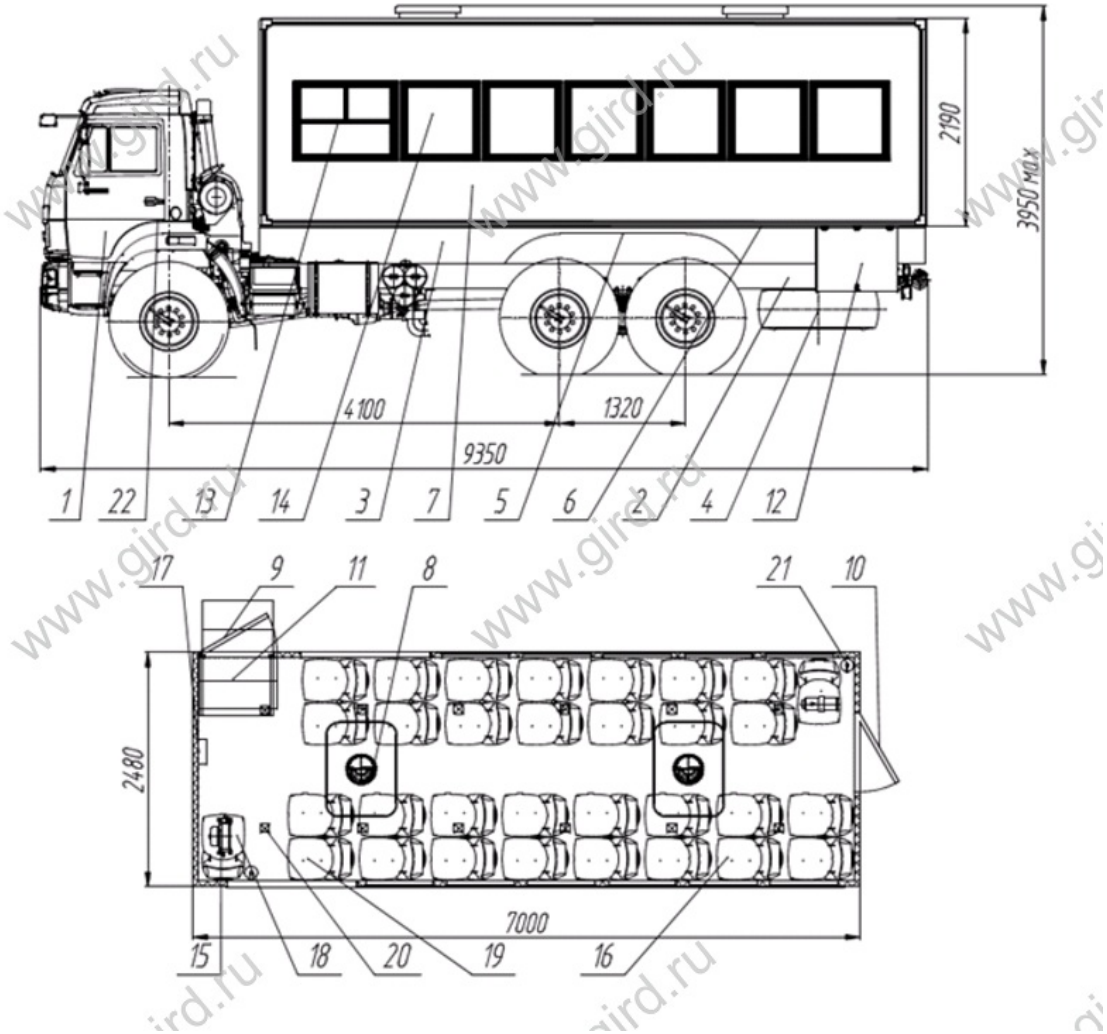

Комплектация и описание

1.	Шасси КАМАЗ 5350-3029-42 (с межколесной базой 4100)	1 шт.
2.	Доработка шасси автомобиля:	1 к-т
3.	Надрамник	1 шт.
4.	ДЗК на заднем свесе	1 шт.
5.	Установка крыльев и брызговиков	1 к-т
6.	Установка фургона	1 к-т
7.	Фургон: бескаркасного типа, без скосов. Панели толщиной 60 мм, нижняя панель 80мм	1 шт.
8.	Люк аварийно-вентиляционный с вентилятором	2 шт.
9.		1 шт.

	Дверь боковая одностворчатая для доступа в фургон, окно с двойным стеклопакетом	
10.	Дверь аварийная, окно с двойным стеклопакетом («триплекс»)	1 шт.
11.	Лестничный блок с заниженным входом	1 шт.
12.	Ящик инструментальный (пр-во "АЗ УРАЛ")	1 шт.
13.	Окно (стеклопакет) с двойным остеклением («триплекс») с форточкой со шторкой	1 шт.
14.	Окно (стеклопакет) с двойным остеклением («триплекс») малое со шторкой	12 шт.
15.	Отопитель от системы охлаждения двигателя	1 шт.
16.	Отопитель автономный Планар 8Д	1 шт.
17.	Устройство переговорное с кабиной водителя "Таганай"	1 шт.
18.	Сиденье пассажирское с ремнем безопасности	2 шт.
19.	Сиденье сдвоенное пассажирское с ремнями безопасности	15 шт.
20.	Плафон местного освещения (24В)	12 шт.
21.	Огнетушитель	2 шт.
22.	Принадлежности шасси	1 к-т

Вахтовый автобус КамАЗ 5350-3029-42 (32 места) от производителя

Ознакомьтесь с характеристиками, размерами, подробным описанием, характеристиками и фото товаров. Помните, что фотографии на сайте могут отличаться от реального изображения.

Завод "ГИРД" предлагает купить Вахтовый автобус КамАЗ 5350-3029-42 (32 места) от производителя с доставкой по всей России. Подробнее по телефону 8(800)200-24-63

Доставка
Доставка нашей спецтехники может осуществляться следующими способами:

- Самовывоз;
- Услуга по доставке техники по всей России нашим транспортным отделом;
- Доставка любой транспортной компанией.

Оплата

Оплатить спецтехнику нашего производства можно следующими способами:

- Безналичный расчет;
- Оплата наличными;
- Лизинг.

Чтобы получить подробную консультацию по способам доставки и оплаты нашей спецтехники позвоните по телефону 88002002463, звонок по России бесплатный.

Технические характеристики автотехники, приведенные на данной странице, носят справочный характер, т.к. параметры и иные эксплуатационные показатели зависят от желаемой покупателем комплектации транспортного средства.

При этом завод-изготовитель оставляет за собой право изменять технические характеристики техники, а также состав и перечень применяемых для ее изготовления комплектующих, если

указанные мероприятия направлены на улучшение параметров конструкции, работоспособности автотехники и не изменяют ее назначение.

Телефон:
8 (800) 200-24-63
Бесплатный звонок из любого региона России
e-mail:

Просьба указывать в теме письма, кому оно адресовано.

g-s@gird.ru

Адрес:
456313, Челябинская обл., г. Миасс, ул. Севастопольская, 1а

© Группа предприятий «ГИРД»