Автобус вахтовый КамАЗ 43502-3036-42 (18 мест) Артикул: 2235

18 местный Вахтовый автобус "БЕРЛОГА" КамАЗ 43502-3036-42, шасси 4х4.

Фургон 5,2 метра из изотермических сэндвич панелей S=60мм производства ГП "ГИРД".

Внешняя облицовка фургона плакированный металл оранжевого цвета , внутренняя облицовка фургона стеклопластик белого цвета. Сиденья сертифицированные с ремнями безопасности. Переговорное устройство кабина/фургон.

Схематический рисунок Автобус вахтовый КамАЗ 43502-3036-42, 4××4.

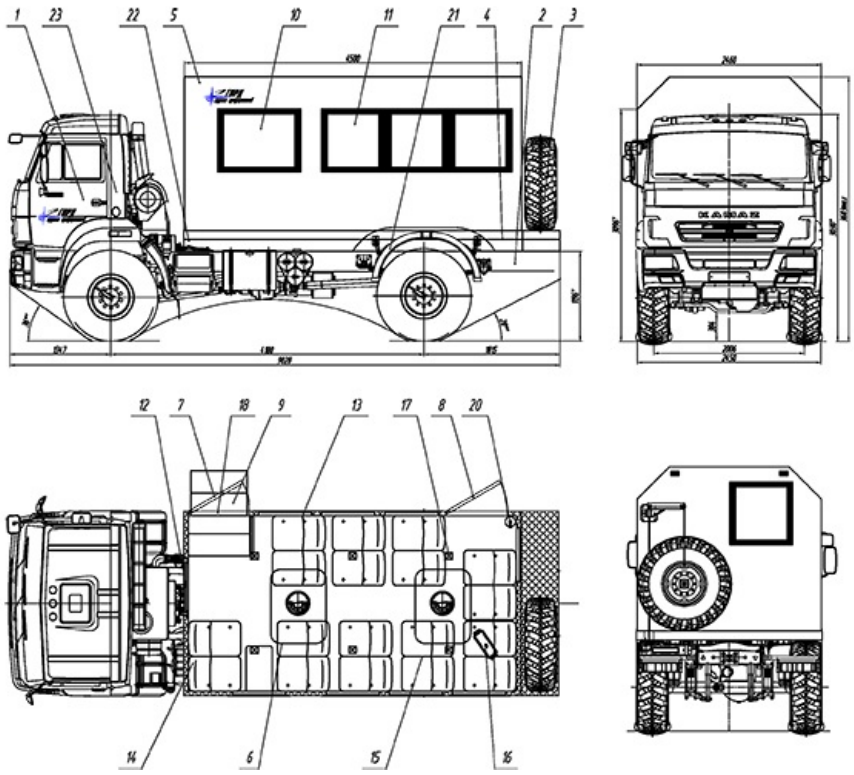

Описание схематического рисунка

1 Шасси Камаз 43502-42,45
2 Доработка шасси автомобиля
3 ДЗК на задней панели фургона
4 Надрамник фургона
5 Фургон: бескаркасного типа (RAL 2004 оранжевый)
6 Люк аварийно-вентиляционный с вентилятором
7 Дверь боковая одностворчатая для доступа в фургон, окно с двойным стеклопакетом («триплекс»)
8 Дверь аварийная, окно с двойным стеклопакетом («триплекс»)
9 Лестничный блок
10 Окно увеличенное (стеклопакет) с двойным остеклением («триплекс»)
11 Окно (стеклопакет) с двойным
12 Окно открывающееся с двойным остеклением (для приточной вентиляции «триплекс»)
13 Шторка на окно
14 Переговорное устройство с кабиной водителя .
15 Сидения сдвоенные сертифицированные с ремнями безопасности
16 Автономный воздушный отопитель "Планар-4Д"
17 Плафон местного освещения (24В)
18 Фонарь подсветки входа (24В)
19 Вентилятор накрышный
20 Огнетушитель
21 Установка крыльев и брызговиков
23 Принадлежности шасси

остеклением («триплекс»)	

Автобус вахтовый КамАЗ 43502-3036-42 (18 мест) от производителя

Ознакомьтесь с характеристиками, размерами, подробным описанием, характеристиками и фото товаров. Помните, что фотографии на сайте могут отличаться от реального изображения.

Завод "ГИРД" предлагает купить Автобус вахтовый КамАЗ 43502-3036-42 (18 мест) от производителя с доставкой по всей России. Подробнее по телефону 8(800)200-24-63

Доставка
Доставка нашей спецтехники может осуществляться следующими способами:

- Самовывоз;
- Услуга по доставке техники по всей России нашим транспортным отделом;
- Доставка любой транспортной компанией.

Оплата

Оплатить спецтехнику нашего производства можно следующими способами:

- Безналичный расчет;
- Оплата наличными;
- Лизинг.

Чтобы получить подробную консультацию по способам доставки и оплаты нашей спецтехники позвоните по телефону 88002002463, звонок по России бесплатный.

Технические характеристики автотехники, приведенные на данной странице, носят справочный характер, т.к. параметры и иные эксплуатационные показатели зависят от желаемой покупателем комплектации транспортного средства.

При этом завод-изготовитель оставляет за собой право изменять технические характеристики техники, а также состав и перечень применяемых для ее изготовления комплектующих, если указанные мероприятия направлены на улучшение параметров конструкции, работоспособности автотехники и не изменяют ее назначение.

Телефон:
8 (800) 200-24-63
Бесплатный звонок из любого региона России
e-mail:

Просьба указывать в теме письма, кому оно адресовано.

g-s@gird.ru

Адрес:
456313, Челябинская обл., г. Миасс, ул. Севастопольская, 1а

© Группа предприятий «ГИРД» www: gird.ru