Вахтовый автобус "Берлога" КамАЗ 43118-3017-46 (32 места)

Артикул: 3138

Схематический рисунок Вахтового автобуса

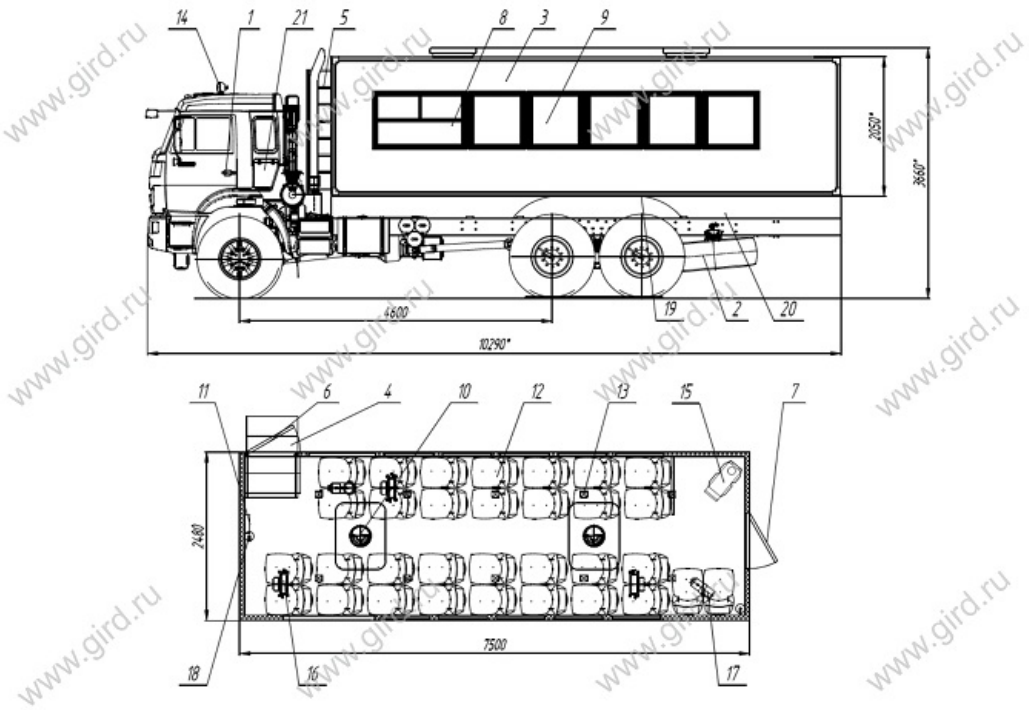

Комплектация и описание

1.	Шасси Камаз 43118-0003017-46	1 шт
2.	ДЗК на заднем свесе	1 шт
3.	Фургон из сэндвич-панелей (70мм), наружное покрытие - плакированный металл	1 шт
4.	Блок лестничный, с заниженным входом	1 к-т
5.	Лестница для подъема на крышу	1 шт
6.	Дверь входная с окном, трехпетельная, с внешним, внутренним замком и фиксатором открытого положения, с подсветкой	1 шт
7.	Дверь эвакуационная с окном, трехпетельная, с внешним, внутренним замком и фиксатором открытого положения, с подсветкой	1 шт
8.	Окно с двойным стеклопакетом большое, со сдвижными форточками	2 шт
9.	Окно с двойным стеклопакетом малое глухое	10 шт
10.	Люк аварийно-вентиляционный с вентилятором	2

		шт
11.	Устройство переговорное "кабина-фургон"	1 шт
12.	Сиденье пассажирское (регулируемое) сдвоенное с ремнями безопасности	16 шт
13.	Плафон местного освещения (24В)	10 шт
14.	Фара поворотная, управляемая из кабины	1 шт
15.	Печь дровяная	1 шт
16.	Отопитель от системы охлаждения двигателя	3 шт
17.	Отопитель воздушный Планар 4Д	2 шт
18.	Огнетушитель ОП-5	2 шт
19.	Установка крыльев и брызговиков	1 к-т
20.	Установка фургона на шасси автомобиля	1 к-т
21.	Принадлежности шасси	1 к-т

Вахтовый автобус "Берлога" КамАЗ 43118-3017-46 (32 места) от производителя

Ознакомьтесь с характеристиками, размерами, подробным описанием, характеристиками и фото товаров. Помните, что фотографии на сайте могут отличаться от реального изображения.

Завод "ГИРД" предлагает купить Вахтовый автобус "Берлога" КамАЗ 43118-3017-46 (32 места) от производителя с доставкой по всей России. Подробнее по телефону 8(800)200-24-63

Доставка
Доставка нашей спецтехники может осуществляться следующими способами:

- Самовывоз;
- Услуга по доставке техники по всей России нашим транспортным отделом;
- Доставка любой транспортной компанией.

Оплата

Оплатить спецтехнику нашего производства можно следующими способами:

- Безналичный расчет;
- Оплата наличными;
- Лизинг.

Чтобы получить подробную консультацию по способам доставки и оплаты нашей спецтехники позвоните по телефону 88002002463, звонок по России бесплатный.

Технические характеристики автотехники, приведенные на данной странице, носят справочный характер, т.к. параметры и иные эксплуатационные показатели зависят от желаемой покупателем комплектации транспортного средства.

При этом завод-изготовитель оставляет за собой право изменять технические характеристики техники, а также состав и перечень применяемых для ее изготовления комплектующих, если указанные мероприятия направлены на улучшение параметров конструкции, работоспособности автотехники и не изменяют ее назначение.

Телефон:
8 (800) 200-24-63
Бесплатный звонок из любого региона России
e-mail:

Просьба указывать в теме письма, кому оно адресовано.

g-s@gird.ru

Адрес:
456313, Челябинская обл., г. Миасс, ул. Севастопольская, 1а

© Группа предприятий «ГИРД»