Автобус Вахтовый ГАЗ 33081 (14 мест) Артикул: 2108

Завод спецтехники Гирд представляет транспортное средство на базе ГАЗ 33081, предназначенное для перевозки рабочих на удаленные объекты. Эта высокомобильная модель, рассчитанная на 14 человек, станет надежным помощником при доставке вашего коллектива к месту выполнения задач.

Наши вагоны оснащаются дополнительным оборудованием, повышая комфорт и безопасность пассажиров:

- Просторные окна для обеспечения полного обзора.
- Увеличенные габаритные размеры для большего удобства.
- Мощный двигатель, гарантирующий высокую проходимость.

Можно отметить, что модель продается с полным пакетом технического обслуживания, обеспечивая клиентов не только качественным транспортом, но и надежным сервисом. Это идеальный выбор для организаций, ценящих время и комфорт своих сотрудников.

Следите за новостями, чтобы узнавать о *последних разработках* и новинках на рынке спецтехники. Продажа моделей на базе ГАЗ 33081 уже стартовала, не упустите возможность приобрести этот *автотранспорт* для вашей организации.

Схематический рисунок

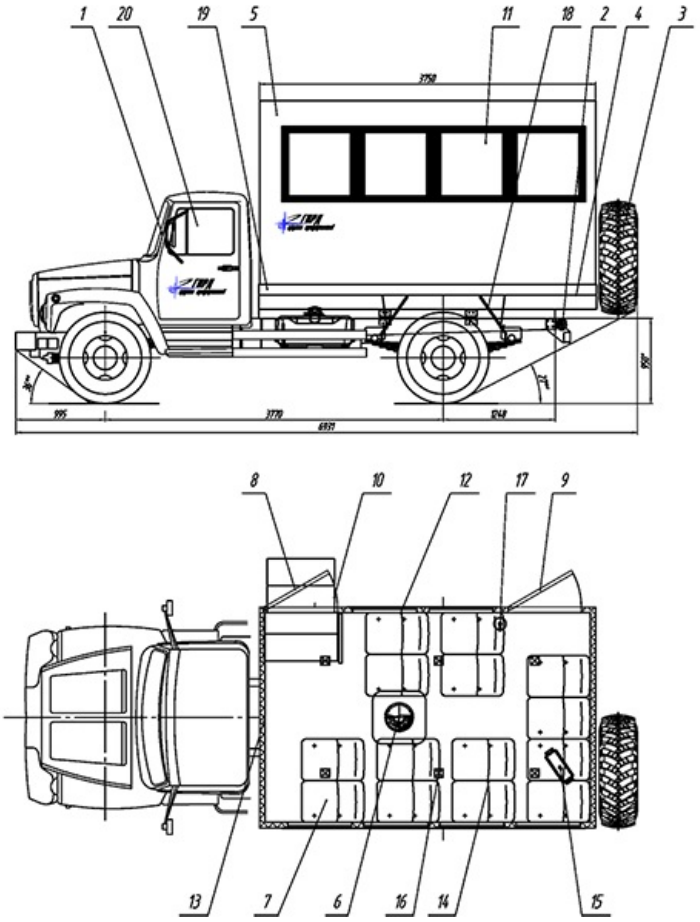

Описание схематического рисунка

1 Шасси ГАЗ 33081 2 Доработка шасси автомобиля 3 ДЗК на задней панели фургона	10 Лестничный блок 11 Окна (стеклопакет) с двойным остеклением («триплекс»)

4 Надрамник фургона 5 Фургон: бескаркасного типа (RAL 9003 белый) 6 Люк аварийно-вентиляционный с вентилятором 7 Аварийное отопление от системы ДВС 8 Дверь боковая одностворчатая для доступа в фургон, окно с двойным стеклопакетом («триплекс») 9 Дверь аварийная, окно с двойным стеклопакетом («триплекс»)	12 Шторка на окно 13 Переговорное устройство с кабиной водителя 14 Сидения сдвоенные сертифицированные с ремнями безопасности 15 Автономный воздушный отопитель "Планар-4Д" 16 Плафон местного освещения (24В) 17 Огнетушитель 18 Установка крыльев и брызговиков 19 Установка фургона на шасси автомобиля 20 Принадлежности шасси

Видео

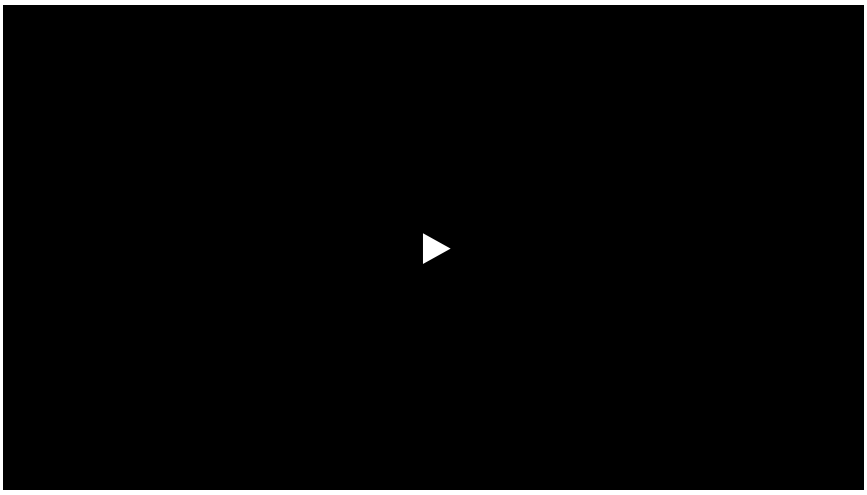

Автобус Вахтовый ГАЗ 33081 (14 мест) от производителя

Ознакомьтесь с характеристиками, размерами, подробным описанием, характеристиками и фото товаров. Помните, что фотографии на сайте могут отличаться от реального изображения.

Завод "ГИРД" предлагает купить Автобус Вахтовый ГАЗ 33081 (14 мест) от производителя с доставкой по всей России. Подробнее по телефону 8(800)200-24-63

Доставка

Доставка нашей спецтехники может осуществляться следующими способами:

- Самовывоз;
- Услуга по доставке техники по всей России нашим транспортным отделом;
- Доставка любой транспортной компанией.

Оплата

Оплатить спецтехнику нашего производства можно следующими способами:

- Безналичный расчет;
- Оплата наличными;
- Лизинг.

Чтобы получить подробную консультацию по способам доставки и оплаты нашей спецтехники позвоните по телефону 88002002463, звонок по России бесплатный.

Технические характеристики автотехники, приведенные на данной странице, носят справочный характер, т.к. параметры и иные эксплуатационные показатели зависят от желаемой покупателем комплектации транспортного средства.

При этом завод-изготовитель оставляет за собой право изменять технические характеристики

техники, а также состав и перечень применяемых для ее изготовления комплектующих, если указанные мероприятия направлены на улучшение параметров конструкции, работоспособности автотехники и не изменяют ее назначение.

Телефон:
8 (800) 200-24-63
Бесплатный звонок из любого региона России
e-mail:

Просьба указывать в теме письма, кому оно адресовано.

g-s@gird.ru

Адрес:
456313, Челябинская обл., г. Миасс, ул. Севастопольская, 1а

© Группа предприятий «ГИРД»