Транспортно бытовой автомобиль Iveco

Артикул: 2298

Габаритные размеры фургона 5000 мм 2460 мм 2190 мм

Фургон изотермический S=60 мм

Фургон разделен на 2 отсека, в переднем отсеке 6 пассажирских сидений стоящих друг против друга между ними откидной стол, в этой части фургона два окна, одно с форточкой другое в двери, вентиляционный люк. Второй отсек фургона отделена глухой стенкой с дверью в первую часть фургона, в задней части 2 двери на всю ширину. Отопительная установка Планар 4 кВт в пассажирском отсеке, тосольная печка, переговорное устройство. Внутренняя и наружная обшивка фургона плакированный металл, цвет белый

Схематический рисунок

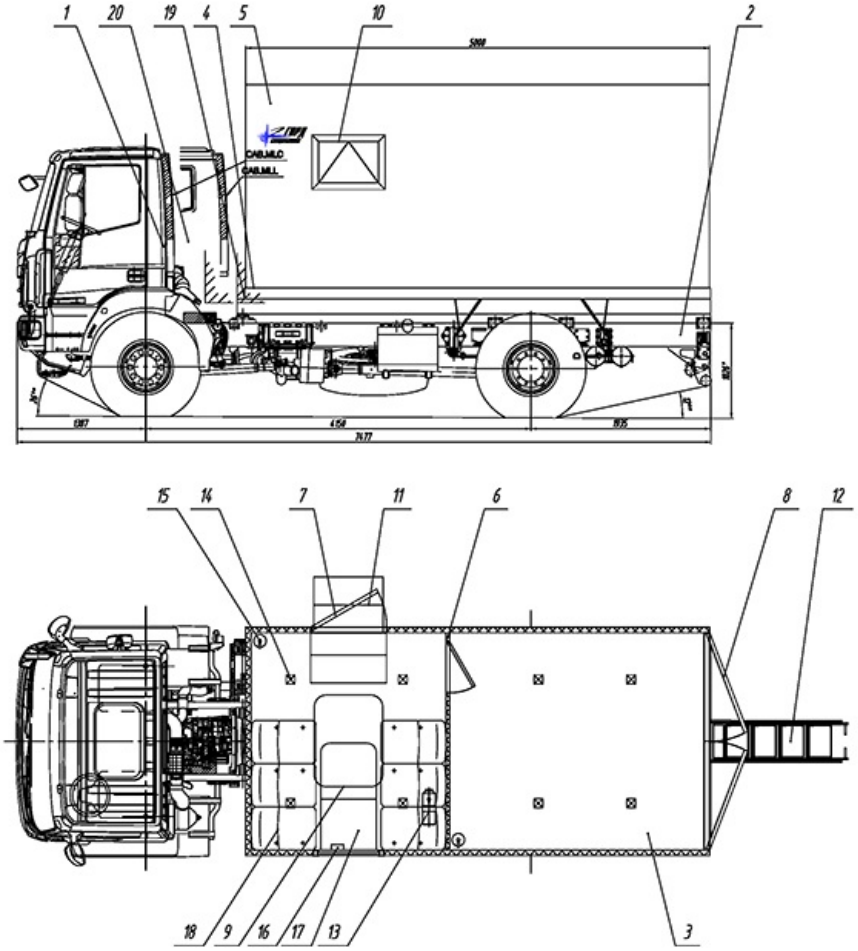

Описание схематического рисунка

1. Шасси Iveco Eurocargo MLL150E28WS 2. Доработка шасси автомобиля: - Доработка электросистемы шасси (отбор электроэнергии 24В) - Установка ответных кронштейнов крепления кузова-фургона - Установка элементов подключения воздушного отопителя "Планар" 3. Перенос ДЗК на задний свес рамы 4. Надрамник	10. Окно (стеклопакет) с двойным остеклением (««сталенит»») с форточкой 11. Лестничный блок с откидной лестницей 12. Лестница-трап 13. Отопитель воздушный "Планар-4Д" 14. Плафон местного освещения (24В) 15. Огнетушитель 16. Переговорное устройство с кабиной водителя 17. Стол откидной 18. Сидение строенное с ремнями безопасности

5. Фургон: из сендвич-панелей S=60 мм - Пол прорезиненное покрытие - автолин (или рифленая резина) 6. Перегородка межотсечная с дверью 7. Дверь боковаядля доступа в отсек перевозки с глухим окном 8. Дверь задняя двухстворчатая для доступа в рабочий отсек 9. Люк аварийно-вентиляционный	20. Принадлежности шасси

Транспортно бытовой автомобиль Iveco от производителя

Ознакомьтесь с характеристиками, размерами, подробным описанием, характеристиками и фото товаров. Помните, что фотографии на сайте могут отличаться от реального изображения.

Завод "ГИРД" предлагает купить Транспортно бытовой автомобиль Iveco от производителя с доставкой по всей России. Подробнее по телефону 8(800)200-24-63

Доставка

Доставка нашей спецтехники может осуществляться следующими способами:

- Самовывоз;
- Услуга по доставке техники по всей России нашим транспортным отделом;
- Доставка любой транспортной компанией.

Оплата

Оплатить спецтехнику нашего производства можно следующими способами:

- Безналичный расчет;
- Оплата наличными;
- Лизинг.

Чтобы получить подробную консультацию по способам доставки и оплаты нашей спецтехники позвоните по телефону 88002002463, звонок по России бесплатный.

Технические характеристики автотехники, приведенные на данной странице, носят справочный характер, т.к. параметры и иные эксплуатационные показатели зависят от желаемой покупателем комплектации транспортного средства.

При этом завод-изготовитель оставляет за собой право изменять технические характеристики техники, а также состав и перечень применяемых для ее изготовления комплектующих, если указанные мероприятия направлены на улучшение параметров конструкции, работоспособности автотехники и не изменяют ее назначение.

Телефон:
8 (800) 200-24-63
Бесплатный звонок из любого региона России
e-mail:

Просьба указывать в теме письма, кому оно адресовано.

g-s@gird.ru

Адрес:
456313, Челябинская обл., г. Миасс, ул. Севастопольская, 1а

© Группа предприятий «ГИРД»