ГПА Урал 4320-1912-40 с КМУ ИМ-50 (6 мест)

Назначение:

Автомобиль грузопассажирский предназначен для одновременной перевозки ремонтной бригады и груза. Кузов ГПА Урал состоит из грузовой площадки с откидными бортами. Оснащен крано-манипуляторной установкой.

АВТОМОБИЛЬ УРАЛ 4320

- Колесная формула 6х6
- Бортовая платформа длиной 1500 мм с металлическими бортами. правый борт откидной - высота 500 мм, с лестницей Настил пола рифленое железо
-Механическая лебедка в задней части
- ДЗК в бортовой платформе
- На заднем свесе рамы установлена крано-манипуляторная установка РК 8500

Кабина на шасси Урал может быть доработана до **сдвоенной кабины**.

Схематический рисунок и описание ГПА Урал с КМУ ИМ-50

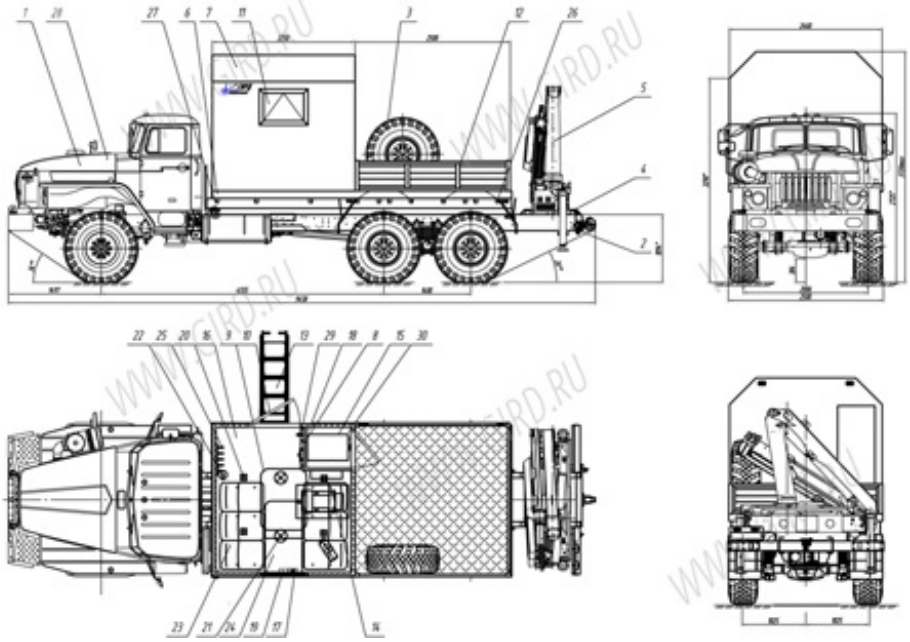

Описание схематического рисунка

1. Шасси Урал 4320-1912-40
2. Доработка шасси автомобиля
3. ДЗК в грузовой платформе крепление у левого борта
4. Надрамник КМУ
5. Краноманипуляторная установка РК8500
6. Надрамник
7. Фургон: из сендвич-панелей
8. Ниша под ВД-313 с полками под сварочное оборудование
9. Люк аварийно-вентиляционный
17. Розетка 220В
18. Розетка 380В
19. Переговорное устройство с кабиной водителя
20. Плафон местного освещения (24В)
21. Плафон местного освещения (220 В)
22. Огнетушитель
23. Сидение пассажирское строенное с ремнями безопасности
24. Стол откидной
25. Вешалка для одежды

10. Дверь боковая для доступа в фургон с окном 11. Окно с двойным остеклением с форточкой 12. Грузовая платформа с откидным правым бортом 13. Лестница-трап 14. Генератор EG202.5 с люком для обслуживания 15. Выпрямитель сварочный ВД-313 16. Отопитель воздушный Планар-4Д	26. Установка крыльев и брызговиков 27. Установка фургона на шасси автомобиля 28. Принадлежности шасси 29. Средства электробезопасности 30. Сварочное оборудование и принадлежности

Автомобиль грузо-пассажирский предназначен для одновременной перевозки ремонтной бригады и груза.

Кузов-фургон

Пассажирский отсек оборудован шестью сиденьями с ремнями безопасности.

Автомобиль оборудуется переговорным устройством ««кабина-салон»»

Наружная обшивка —— плакированный лист белого цвета. Мы сознательно отказались от применения неокрашенного оцинкованного металла с внутренней стороны **фургона,** поскольку, как показала практика, простая ««оцинковка»» со временем коррозирует. **Цель плакирования** состоит в том, чтобы создать на поверхности детали слоя материала с особыми свойствами —— высокой твёрдостью, коррозионной и износостойкостью.

Так как для его изготовления используются материалы высокого качества, а значит, он не требует лишних затрат и в процессе эксплуатации.

Вход в фургон осуществляется при помощи откидной алюминиевой лестницы с поручнем.

Внутреннее убранство фургона

Внутреннее пространство фургона используется с максимальной эффективностью, что обеспечивает транспортировку не только бригады, но и довольно большого количества разнообразного оборудования.

Фургон надежен и долговечен. В качестве утеплителя мы используем **««СТИРОПЕН»»** толщиной 60––100 мм. Материал принадлежит к полистирольной группе.

Конструкция и устройство изначально рассчитано на увеличенные нагрузки и работу в жестких погодных условиях от —— 40 оС до +40 оС, при этом внутри фургона всегда поддерживается комфортная температура при помощи автономного воздушного отопителя ««Планар4Д»» и дополнительного отопителя от системы ДВС автомобиля.

В летний период эксплуатации фургон оснащен аварийно-вентиляционным люком являющемся так же системой проветривания фургона. (По желанию заказчика возможна установка кондиционера).

Внутренняя обшивка стен и потолка —— плакированный лист белого цвета что дает красивый внешний вид и облегчает уборку салона-фургона.

На полу жилого отсека **фургона ГПА** используется покрытие пола рифленая резина **««Автолин»»**

Пол в грузовом отсеке из алюминиевого рифленого листа типа **««Квинтет»»**

Немаловажным является остекление фургона. **Окна -двойные с форточкой**, остекленные травмобезопасным закаленным стеклом.

Бортовая платформа ГПА

Металлическая с **откидным бортом** с правой стороны, в зависимости от комплектации оборудуется каркасом и тентом. По желанию имеется возможность установить ящики для газобаллонного оборудования.

В качестве Грузоподъемного оборудования для погрузки и разгрузки оборудования и материалов, а также запасного колеса используется поворотная укосина грузоподъемностью до 500 кг, так и установленная крано-манипуляторная установка на заднем свесе рамы.

Электроснабжение

Салон фургона освещается потолочными плафонами, подключёнными к бортовой сети (24В), либо плафонами, запитанными от системы электроснабжения автомобиля (220В).

ГПА Урал 4320-1912-40 с КМУ ИМ-50 (6 мест) от производителя

Ознакомьтесь с характеристиками, размерами, подробным описанием, характеристиками и фото товаров. Помните, что фотографии на сайте могут отличаться от реального изображения.

Завод "ГИРД" предлагает купить ГПА Урал 4320-1912-40 с КМУ ИМ-50 (6 мест) от производителя с доставкой по всей России. Подробнее по телефону 8(800)200-24-63

Доставка

Доставка нашей спецтехники может осуществляться следующими способами:

- Самовывоз;
- Услуга по доставке техники по всей России нашим транспортным отделом;
- Доставка любой транспортной компанией.

Оплата

Оплатить спецтехнику нашего производства можно следующими способами:

- Безналичный расчет;
- Оплата наличными;
- Лизинг.

Чтобы получить подробную консультацию по способам доставки и оплаты нашей спецтехники позвоните по телефону 88002002463, звонок по России бесплатный.

Технические характеристики автотехники, приведенные на данной странице, носят справочный характер, т.к. параметры и иные эксплуатационные показатели зависят от желаемой покупателем комплектации транспортного средства.

При этом завод-изготовитель оставляет за собой право изменять технические характеристики техники, а также состав и перечень применяемых для ее изготовления комплектующих, если указанные мероприятия направлены на улучшение параметров конструкции, работоспособности автотехники и не изменяют ее назначение.

Телефон:
8 (800) 200-24-63
Бесплатный звонок из любого региона России
e-mail:

Просьба указывать в теме письма, кому оно адресовано.

g-s@gird.ru

Адрес:
456313, Челябинская обл., г. Миасс, ул. Севастопольская, 1а

© Группа предприятий «ГИРД»