КАМАЗ-43118 опоровоз с КМУ ИМ-180 Артикул: 2494

Предназначен для перевозки, погрузки-разгрузки грузов общего назначения, а также опор ЛЭП в комплектации с технологическим оборудованием и в составе автопоезда с прицепом-роспуском 90731В.

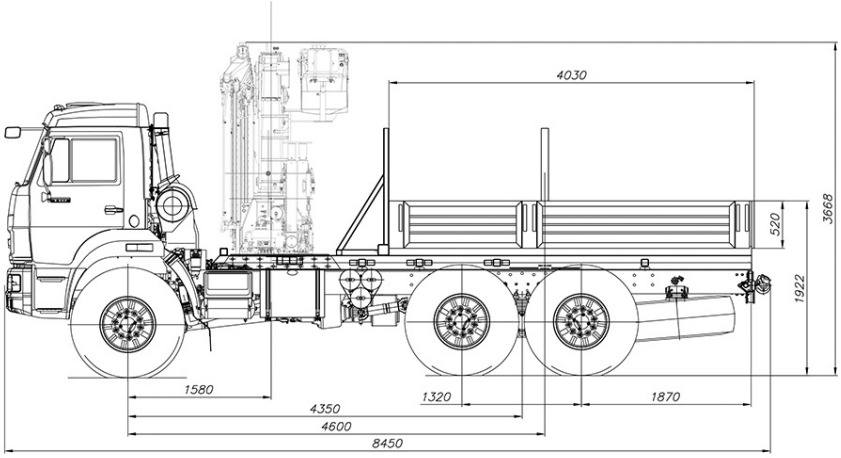

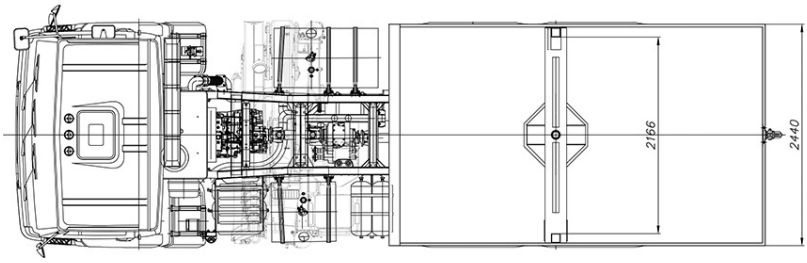

Наименование характеристики	Значение	
Наименование товара	**Бортовой автомобиль-опоровоз на шасси КАМАЗ-43118 (6х6) с КМУ ИМ-180**	
Базовое шасси	КАМАЗ-43118	
Система ««ГЛОНАС»»	В наличии	
Количество мест	3	
Колесная формула	6 х 6	
Модель двигателя; мощность, л.с.	КАМАЗ 740.662-300(Е-4); 300	
Коробка передач	ZF-9	
Кабина	Рестайлинг без спального места 3 сиденья с ремнями безопасности с дополнительной фарой на крыше	
Предпусковой подогреватель ДВС	Имеется	
Масса перевозимого груза, кг	при эксплуатации в качестве бортового автомобиля:	9 000

	при перевозке опор ЛЭП (нагрузка на коник):	9 600
Длина бортовой платформы, мм	4 000	
Емкость топливных баков, л	350 + 210	
Бортовое напряжение, В	24	
Тормоза	Двухконтурные с пневматическим приводом	
Тип колес	Дисковые	
Размер шин	425/85R21	
Описание установленного технологического оборудования	надрамник с интегрированной тумбой коника поворотного типа	
	шкворневое устройство поворотного коника с замком	
	бортовая платформасо встроенной под полом лестницей для подъема людей на платформу и монтажными петлями на стойках для крепления груза	
	усиленный передний защитный борт	
	Съемные борта с монтажной петлей для крюка КМУ	
	Пол бортовой платформы покрыт рефленым железом	
	Съемная кониковая балка поворотного типа оснащенная для перевозки опор ЛЭП с системой крепления грузасо съемной заглушкой тумбы отверстия коника	
	Стопор кониковой балки для эксплуатации в режиме бортового автомобиля	
	балка управления тросовой системой синхронизации движения прицепа-роспуска	

Крановманипуляторная установка (КМУ)

Крановманипуляторная установка (КМУ):	ИМ-180
Тип конструкции КМУ	С Z-образным складыванием
Грузовой момент КМУ	17,9 тм
Максимальная грузоподъемность КМУ	8 800 кг
Грузоподъемность на максимальном вылете	2 200 кг
Максимальный вылет стрелы	8,00 м

Рабочая температура окружающей среды, ^{0}С	-40 …… +40
Максимальная высота подъема КМУ	11,1 м
Максимальная глубина опускания КМУ	3,7 м
Угол поворота колонны	390^{0}
Способ управления КМУ	Гидравлический
Место управления КМУ	С земли, 2 пульта с обеих сторон С сиденья на верху установки
Тип выдвижных опор	Ручной
Транспортное положение опор	Вверх
База опор	5 660 мм
Масса без гидронасоса, рабочей жидкости	2 650 кг
Дополнительное оборудование КМУ для подъема людей	**2-х местная люлька**
	Грузоподъемность 250 кг Изоляция до 400 В Высота подъема до 10 м Масса люльки 380 кг
Дополнительное оборудование КМУ	Бурильное оборудование (гидровращатель + шнек с буром (диаметр бура 360 мм.)
Дополнительное оборудование КМУ для вытаскивания опор / столбов	Гидравлический домкрат в комплекте с РВД - ход поршня-600мм - усилие толкания-133кН
Устройства и приборы безопасности	1. Устройство ориентации пола люльки в горизонтальном положении 2. Устройство фиксации положения люльки относительно стрелового оборудования 3. Устройство блокировки подъема стрелового оборудования, с закрепленной на нем люлькой, при не уставленном на опоры кране-манипуляторе 4. Система аварийного опускания люльки при отказе гидросистемы крана-манипулятора и двигателя автомобиля 5. Устройство блокировки подъема опор при рабочем положении стрелового оборудования, с закрепленной на нем люлькой 6. Система аварийной остановки движений рабочих органов с управлением из люльки и с рабочего места оператор (машиниста) крана-манипулятора 7. Указатель угла наклона 8. Счетчик моточасов 9. Ограничитель предельного груза

Дополнительное оборудование	Лебедка для самовытаскивания автомобиля с выдачей троса назад

Прицеп-роспуск 90731В с телескопическим дышлом

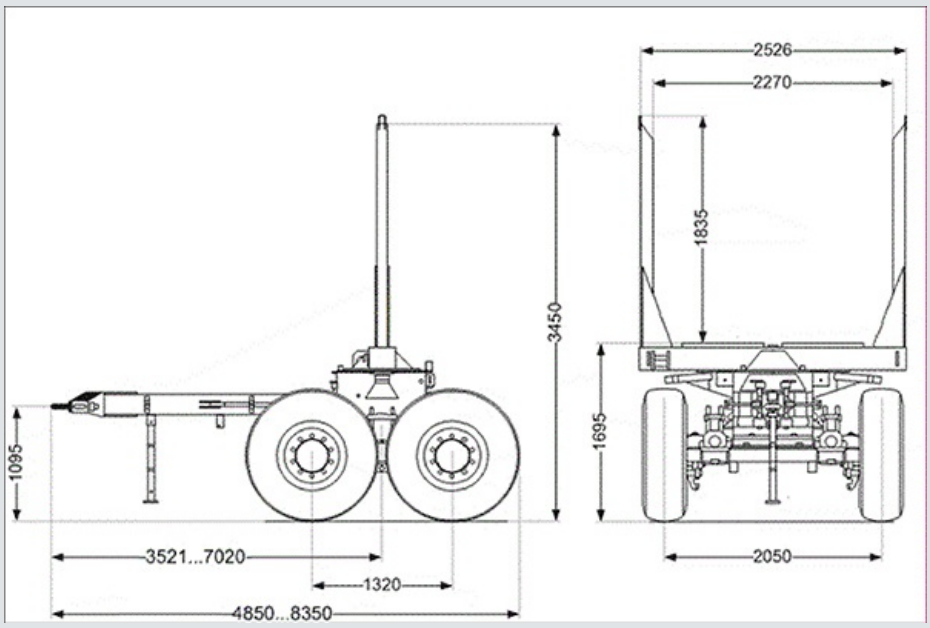

Назначение	Предназначен для перевозки опор линий электропередач в комплектации с технологическим оборудованием и в составе автопоезда с бортовым автомобилем-опоровозом, а также других длинномерных грузов
Система управления	тросовая крестообразная сцепка
Тип дышла	телескопическое,квадратного сечения, со ступенчатой регулировкой длины выдвижения с шагом 1000 мм с подставкой пол дышло вне транспортном положении
Подвеска	балансирная, безрессорная
Количество осей/колес	2 / 4
Ступицы осей	КАМАЗ-43118
Тормозная система	пневматический, двухконтурный привод с разделением на контуры по осям, тормозные механизмы всех колес барабанные
Длина перевозимого груза в составе автопоезда	6 –– 12 м
Грузоподъемность, кг	11 000
Размер шин	425/85R21
Исполнение коника	кониковая балка поворотного типа

	оснащенная для перевозки опор ЛЭП с системой крепления груза
Знаки безопасности	Наличие знака ««Крупногабаритный груз»» и светоотражателей
Высота загрузочного пространства коника, мм	1 000
Ресиверы тормозной системы	встроенные в тумбу роспуска
Наличие свидетельства завода-производителя (обязательное требование)	В наличии
Наличие оригинала ПТС на автомобиль и прицеп-роспуск завода-производителя	В наличии
Комплектация автомобиля (входит в комплект поставки)	
Аптечка	1 шт.
Огнетушитель оп-5	1 шт.
Знак аварийной остановки	1 шт.
Домкрат 15т.	1 шт.
Шанцевый инструмент	1 компл.
Инструментальный ящик	1 шт.
Противооткатные упоры	1 компл.
Подкладки под опоры с ящиками хранения	1 компл.

КАМАЗ-43118 опоровоз с КМУ ИМ-180 от производителя

Ознакомьтесь с характеристиками, размерами, подробным описанием, характеристиками и фото товаров. Помните, что фотографии на сайте могут отличаться от реального изображения.

Завод "ГИРД" предлагает купить КАМАЗ-43118 опоровоз с КМУ ИМ-180 от производителя с доставкой по всей России. Подробнее по телефону 8(800)200-24-63

Доставка

Доставка нашей спецтехники может осуществляться следующими способами:

- Самовывоз;
- Услуга по доставке техники по всей России нашим транспортным отделом;
- Доставка любой транспортной компанией.

Оплата

Оплатить спецтехнику нашего производства можно следующими способами:

- Безналичный расчет;
- Оплата наличными;
- Лизинг.

Чтобы получить подробную консультацию по способам доставки и оплаты нашей спецтехники позвоните по телефону 88002002463, звонок по России бесплатный.

Технические характеристики автотехники, приведенные на данной странице, носят справочный характер, т.к. параметры и иные эксплуатационные показатели зависят от желаемой покупателем комплектации транспортного средства.

При этом завод-изготовитель оставляет за собой право изменять технические характеристики техники, а также состав и перечень применяемых для ее изготовления комплектующих, если указанные мероприятия направлены на улучшение параметров конструкции, работоспособности автотехники и не изменяют ее назначение.

Телефон:
8 (800) 200-24-63
Бесплатный звонок из любого региона России
e-mail:

Просьба указывать в теме письма, кому оно адресовано.

g-s@gird.ru

Адрес:
456313, Челябинская обл., г. Миасс, ул. Севастопольская, 1а

© Группа предприятий «ГИРД»