Урал 4320-4951-80М с КМУ ИТ-150 Артикул: 2823

Схематический рисунок Урал 4320-4951-80М с КМУ ИТ-150

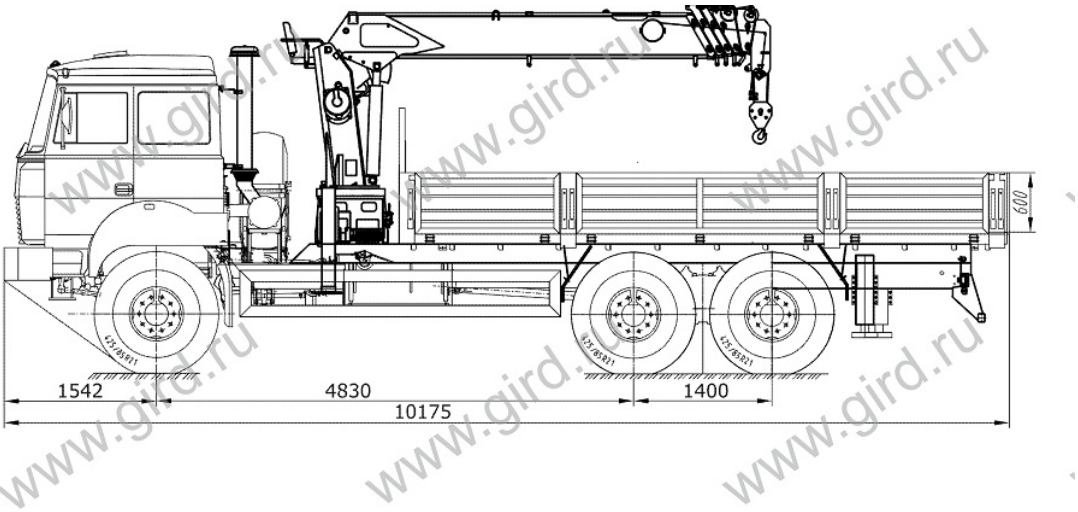

Технические характеристики бортового автомобиля Урал 4320-4951-80М с КМУ ИТ-150

Параметры масс	
Снаряженная масса шасси, кг	13 600
Полная масса с надстройкой, кг	21 800
Допустимая масса надстройки с грузом, кг	8 200
Распределение нагрузки от автомобиля полной массы	
На передний мост, кг	5 840
На заднюю тележку, кг	15 960
Двигатель	
Модель	ЯМЗ-53642-10
Тип	Дизельный
Максимальная полезная мощность, л. с.	285
Система питания	
Емкость топливного бака, л	300+210
Коробка передач	
Модель	ЯМЗ-1105, 5 ст.

Технические характеристики КМУ ИТ-150

Модель в линейке КМУ с тросовой подвеской крюка. При своей общей массе - 2,9 тонн, максимальная грузоподъемность тросового крана составляет 6,6 тонн, а при максимальном 19-ти метровом вылете - 0,3 тонны, при этом обеспечивается грузовой момент до 15 тм. Также она имеет максимальный вылет стрелы среди всех моделей КМУ ИНМАН - 19 м. Угол поворота 420 градусов и максимальная глубина опускания до 18,3 м. позволяют КМУ ИТ 150 доставлять грузы в самые труднодоступные места. Управление КМУ осуществляется с сидения на колонне. Поставляемые с краном опоры размахом в 5,63 м имеют гидравлическое выдвижение и ручной поворот.

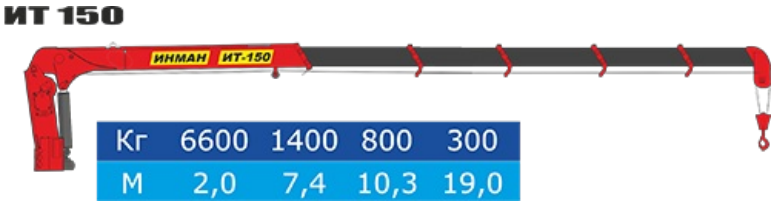

Количество гидравлических выдвижных секций	5 шт.
Грузовой момент	15,0 тм
Максимальная грузоподъемность	6 600 кг
Грузоподъемность (при вылете стрелы)	6 600 кг (2,0 м) 1 400 кг (7,4 м) 800 кг (10,3 м) 300 кг (19,0 м)
Грузоподъемность на максимальном вылете	300 кг
Максимальный вылет стрелы	19,0 м
Рабочая температура окружающей среды, °°С	- 40 ... +40
Максимальная высота подъема	19,5 м
Максимальная глубина опускания	19,5 м
Способ управления	Гидравлический
Угол поворота колонны	420 град.
Место управления	С сиденья
Транспортное положение опор	Вверх
Способ выдвижения опор	Гидравлический
Стандартная база опор	5 630 мм
Масса без гидронасоса и рабочей жидкости	2 900 кг
Емкость гидробака, л (полная/max/min)	127 / 120 / 103
Производительность насоса	60 л/мин
Рабочее давление	24 МПа

Урал 4320-4951-80М с КМУ ИТ-150 от производителя

Ознакомьтесь с характеристиками, размерами, подробным описанием, характеристиками и фото товаров. Помните, что фотографии на сайте могут отличаться от реального изображения.

Завод "ГИРД" предлагает купить Урал 4320-4951-80М с КМУ ИТ-150 от производителя с доставкой по всей России. Подробнее по телефону 8(800)200-24-63

Доставка
Доставка нашей спецтехники может осуществляться следующими способами:

- Самовывоз;
- Услуга по доставке техники по всей России нашим транспортным отделом;

- Доставка любой транспортной компанией.

Оплата

Оплатить спецтехнику нашего производства можно следующими способами:

- Безналичный расчет;
- Оплата наличными;
- Лизинг.

Чтобы получить подробную консультацию по способам доставки и оплаты нашей спецтехники позвоните по телефону 88002002463, звонок по России бесплатный.

Технические характеристики автотехники, приведенные на данной странице, носят справочный характер, т.к. параметры и иные эксплуатационные показатели зависят от желаемой покупателем комплектации транспортного средства.

При этом завод-изготовитель оставляет за собой право изменять технические характеристики техники, а также состав и перечень применяемых для ее изготовления комплектующих, если указанные мероприятия направлены на улучшение параметров конструкции, работоспособности автотехники и не изменяют ее назначение.

Телефон:
8 (800) 200-24-63
Бесплатный звонок из любого региона России
e-mail:

Просьба указывать в теме письма, кому оно адресовано.

g-s@gird.ru

Адрес:
456313, Челябинская обл., г. Миасс, ул. Севастопольская, 1а

© Группа предприятий «ГИРД»