Бортовой автомобиль Урал Next с КМУ Palfinger PK 18500

Артикул: 3150

Схематический рисунок

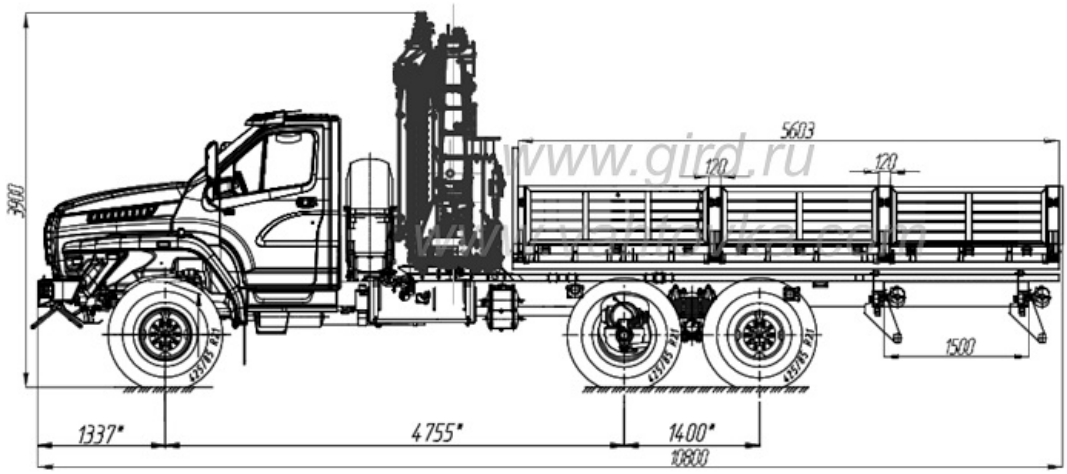

Технические характеристики шасси Урал Next

Колесная формула	6х6
Кабина	
Тип	за двигателем, трехместная, двухдверная
Двигатель	
Модель	ЯМЗ-53602-10 (Евро-4)
тип	Дизельный
Номинальная мощность, л.с.	312
Максимальная частота вращения, мин.	2300
Максимальный крутящий момент, кгс м	125
Частота вращения при максимальном крутящем моменте, мин	1300...1600
Коробка передач	
Модель	ZF 9S1310TO
Тип	механическая, 9-ти ступенчатая
Раздаточная коробка	ОАО "АЗ"УРАЛ", 2-х ступ. с межосевым дифф.
Высшая передача	1,04
Низшая передача	2,15
Габаритные размеры автомобиля (ДхШхВ)	10750х2550х3700

Погрузочная высота, мм	1530
Габаритные размеры грузовой платформы	
Длина грузовой платформы, мм	6090
Ширина, мм	2456
Высота борта, мм	600
Ведущие мосты	ОАО "АЗ"УРАЛ", передаточное число 7,49
Максимальная скорость, км/ч	85
Ёмкость топливных баков, л	300+210
Колеса и шины	
Шины	425/85 R21 мод. О-184 или КАМА - 1260
Колеса	533-310
Глубина преодолеваемого брода, м	0,7

Крано-манипуляторные установки Palfinger серии 18500

Грузовой момент, тм	17,9
Максимальный вылет стрелы, м	8
Грузоподъемность на максимальном вылете с механическими вставками, кг	2170
Максимальная грузоподъемность, кг	3970

Бортовой автомобиль Урал Next с КМУ Palfinger PK 18500 от производителя

Ознакомьтесь с характеристиками, размерами, подробным описанием, характеристиками и фото

товаров. Помните, что фотографии на сайте могут отличаться от реального изображения.

Завод "ГИРД" предлагает купить Бортовой автомобиль Урал Next с КМУ Palfinger PK 18500 от производителя с доставкой по всей России. Подробнее по телефону 8(800)200-24-63

Доставка

Доставка нашей спецтехники может осуществляться следующими способами:

- Самовывоз;
- Услуга по доставке техники по всей России нашим транспортным отделом;
- Доставка любой транспортной компанией.

Оплата

Оплатить спецтехнику нашего производства можно следующими способами:

- Безналичный расчет;
- Оплата наличными;
- Лизинг.

Чтобы получить подробную консультацию по способам доставки и оплаты нашей спецтехники позвоните по телефону 88002002463, звонок по России бесплатный.

Технические характеристики автотехники, приведенные на данной странице, носят справочный характер, т.к. параметры и иные эксплуатационные показатели зависят от желаемой покупателем комплектации транспортного средства.

При этом завод-изготовитель оставляет за собой право изменять технические характеристики техники, а также состав и перечень применяемых для ее изготовления комплектующих, если указанные мероприятия направлены на улучшение параметров конструкции, работоспособности автотехники и не изменяют ее назначение.

Телефон:
8 (800) 200-24-63
Бесплатный звонок из любого региона России
e-mail:

Просьба указывать в теме письма, кому оно адресовано.

g-s@gird.ru

Адрес:
456313, Челябинская обл., г. Миасс, ул. Севастопольская, 1а

© Группа предприятий «ГИРД»