Бортовой автомобиль Урал Next с КМУ ИМ-180 Артикул: 4142

Схематический рисунок

www.gird.ru www.vahtovka.com

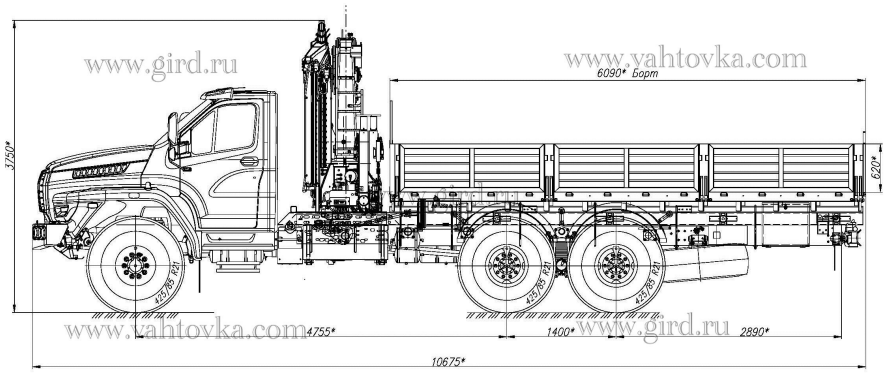

www.vahtovka.com www.gird.ru

Технические характеристики шасси

Базовое шасси	Урал NEXT 4320-6952-72Г38
Колесная формула	6х6
Параметры масс	
Грузоподъемность, кг	11 500
Двигатель	
Модель	ЯМЗ-536
Тип	дизельный
Мощность, л.с.	273
Топливная система	
Емкость топливного бака, л	300 + 210
Коробка передач	
Модель	ЯМЗ-1105
Тип	механическая, 5-ступенчатая
Тормозная система	
Привод тормозной системы	Пневматический
Шины	
Размер шин	425/85 R21

Крано-манипуляторная установка ИМ-180

Технические характеристики

Количество гидравлических выдвижных секций	2 шт.
Грузовой момент	17,90 тм

Максимальная грузоподъемность	8 800 кг
Грузоподъемность (при вылете стрелы)	8 800 кг (2,0 м) 5 950 кг (3,0 м) 4 150 кг (4,3 м) 2 860 кг (6,2 м) 2 200 кг (8,0 м)
Грузоподъемность на максимальном вылете	2 200 кг
Максимальный вылет стрелы	8,00 м
Рабочая температура окружающей среды, С	-40 …… +40
Максимальная высота подъема	11,10 м
Максимальная глубина опускания	3,70 м
Способ управления	Гидравлический
Угол поворота колонны	390 град.
Место управления	С земли, с сиденья, ДУ
Транспортное положение опор	Вверх
Способ выдвижения опор	Гидравлический
База опор	5 660 мм
Масса без гидронасоса и рабочей жидкости	2 650 кг
Емкость гидробака, л (полная/max/min)	95 / 90 / 85
Производительность насоса	40 л/мин
Рабочее давление	28 МПа
Размер по осям шпилек	824 мм
Размер для монтажа на раме	1060 мм
Габаритные размеры в трансп. положении, мм	2 490 x 1 305 x 2 330

Бортовой автомобиль Урал Next с КМУ ИМ-180 от производителя

Ознакомьтесь с характеристиками, размерами, подробным описанием, характеристиками и фото товаров. Помните, что фотографии на сайте могут отличаться от реального изображения.

Завод "ГИРД" предлагает купить Бортовой автомобиль Урал Next с КМУ ИМ-180 от производителя с доставкой по всей России. Подробнее по телефону 8(800)200-24-63

Доставка
Доставка нашей спецтехники может осуществляться следующими способами:

- Самовывоз;
- Услуга по доставке техники по всей России нашим транспортным отделом;
- Доставка любой транспортной компанией.

Оплата

Оплатить спецтехнику нашего производства можно следующими способами:

- Безналичный расчет;
- Оплата наличными;
- Лизинг.

Чтобы получить подробную консультацию по способам доставки и оплаты нашей спецтехники позвоните по телефону 88002002463, звонок по России бесплатный.

Технические характеристики автотехники, приведенные на данной странице, носят справочный характер, т.к. параметры и иные эксплуатационные показатели зависят от желаемой покупателем комплектации транспортного средства.

При этом завод-изготовитель оставляет за собой право изменять технические характеристики техники, а также состав и перечень применяемых для ее изготовления комплектующих, если указанные мероприятия направлены на улучшение параметров конструкции, работоспособности автотехники и не изменяют ее назначение.

Телефон:
8 (800) 200-24-63
Бесплатный звонок из любого региона России
e-mail:

Просьба указывать в теме письма, кому оно адресовано.

g-s@gird.ru

Адрес:
456313, Челябинская обл., г. Миасс, ул. Севастопольская, 1а

© Группа предприятий «ГИРД»