Бортовой автомобиль Урал 4320 со сдвоенной кабиной, КМУ Palfinger PK 10000

Артикул: 3197

Схематический рисунок

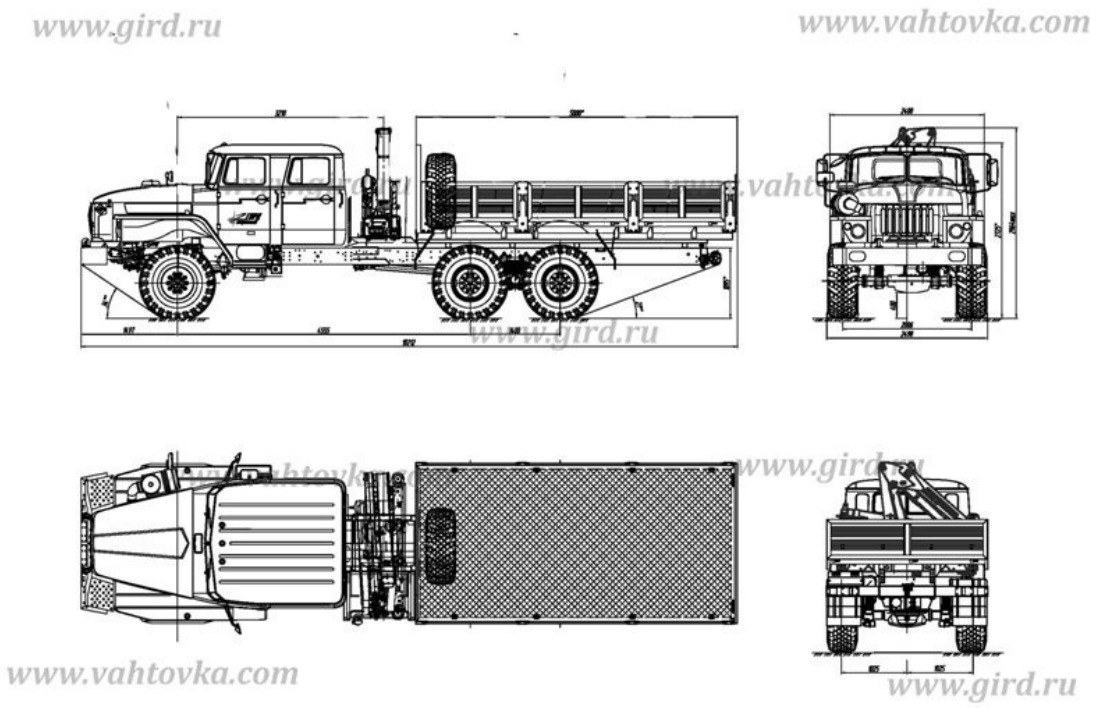

Технические характеристики шасси

Параметры масс	
Снаряженная масса, кг	8 680
Полная масса, кг	21 300
Масса перевозимого груза, кг	12 000
Масса буксируемого прицепа, кг	11 500
Распределение нагрузки на дорогу от автомобиля полной массы	
На переднюю ось, кг	5 300
На заднюю тележку, кг	16 000
Двигатель	
Модель, тип	ЯМЗ-236НЕ2, дизельный, V-6, с турбонаддувом
Мощность, кВт (л.с.)	169 (230)
Шины	
Тип шин	ИД-П284, 1200x500-508, 156F
Топливная система	
Емкость топливного бака, л	300
Кабина	
Тип	Сдвоенная, четырехдверная

Количество мест в кабине водителя, шт.	5 + 1
Прочие характеристики автомобильного шасси	
Максимальная скорость, км/ч	85

Крано-манипуляторная установка Palfinger PK 10000

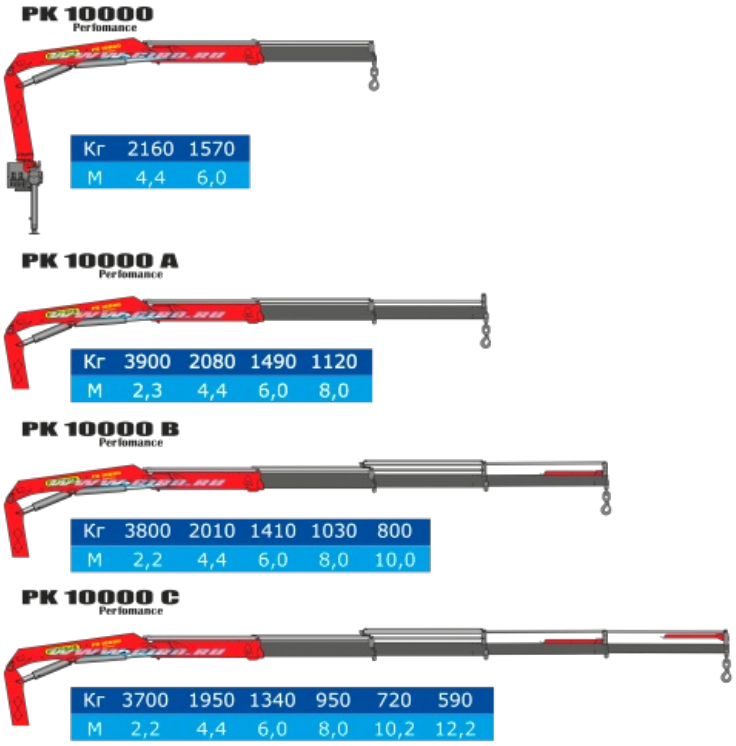

Технические характеристики

Грузовой момент, тм	9,2
Максимально возможный гидравлический вылет, м	8
Максимальная высота подъема от земли, м	11,66
Максимальная глубина опускания от земли, м	- 4,43
Рабочее давление, макс., бар	315
Угол поворота, град.	400
Величина выдвижения балок аутригеров, м	3,3

Бортовой автомобиль Урал 4320 со сдвоенной кабиной, КМУ Palfinger PK 10000 от производителя

Ознакомьтесь с характеристиками, размерами, подробным описанием, характеристиками и фото товаров. Помните, что фотографии на сайте могут отличаться от реального изображения.

Завод "ГИРД" предлагает купить Бортовой автомобиль Урал 4320 со сдвоенной кабиной, КМУ Palfinger PK 10000 от производителя с доставкой по всей России. Подробнее по телефону 8(800)200-24-63

Доставка
Доставка нашей спецтехники может осуществляться следующими способами:

- Самовывоз;
- Услуга по доставке техники по всей России нашим транспортным отделом;

- Доставка любой транспортной компанией.

Оплата

Оплатить спецтехнику нашего производства можно следующими способами:

- Безналичный расчет;
- Оплата наличными;
- Лизинг.

Чтобы получить подробную консультацию по способам доставки и оплаты нашей спецтехники позвоните по телефону 88002002463, звонок по России бесплатный.

Технические характеристики автотехники, приведенные на данной странице, носят справочный характер, т.к. параметры и иные эксплуатационные показатели зависят от желаемой покупателем комплектации транспортного средства.

При этом завод-изготовитель оставляет за собой право изменять технические характеристики техники, а также состав и перечень применяемых для ее изготовления комплектующих, если указанные мероприятия направлены на улучшение параметров конструкции, работоспособности автотехники и не изменяют ее назначение.

Телефон:
8 (800) 200-24-63
Бесплатный звонок из любого региона России
e-mail:

Просьба указывать в теме письма, кому оно адресовано.

g-s@gird.ru

Адрес:
456313, Челябинская обл., г. Миасс, ул. Севастопольская, 1а

© Группа предприятий «ГИРД»