Бортовой автомобиль Урал 4320-4972-80М с КМУ ИМ-150

Артикул: 5191

Схематический рисунок

www.gird.ru www.vahtovka.com

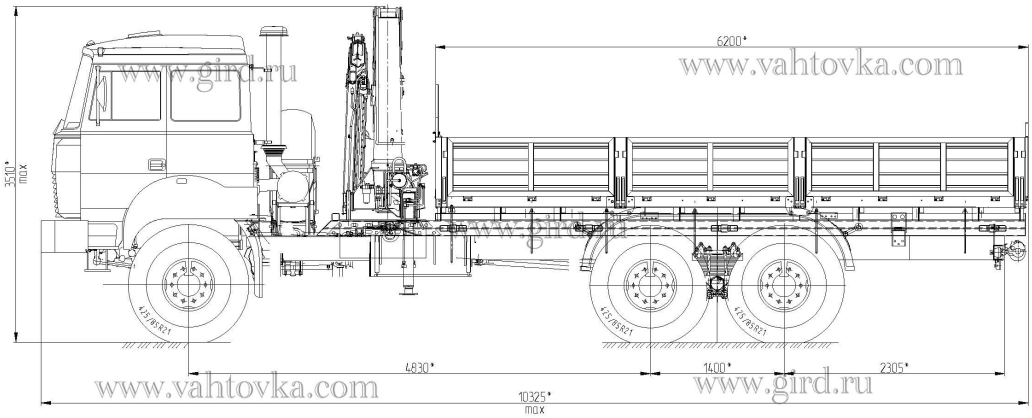

www.vahtovka.com www.gird.ru

Технические характеристики шасси

Колесная формула	6х6
Параметры масс	
Грузоподъемность, кг	12 500
Двигатель	
Модель	ЯМЗ-53623-10 (ЕВРО-5)
Тип	дизельный
Мощность двигателя, л.с.	275
Топливная система	
Вместимость топливного бака, л	300+210
Коробка передач	
Модель	ЯМЗ-1105
Тип	механическая, 5-ступенчатая
Тормозная система	
Привод тормозной системы	пневматический
Шины	
Размерность шин	425/85 R21

Крано-манипуляторная установка ИМ-150

Количество гидравлических выдвижных секций	2 шт.
Максимальный подъемный момент	12,1 тм
Максимальная грузоподъемность	6050 кг
Грузоподъемность на макс. вылете	1320 кг
Максимальный гидравлический вылет	8,4 м
Угол поворота	390°°
Стандарт размаха аутригеров	3700
Производительность насоса	32 л/мин
Общий вес (станд.)	2120 кг

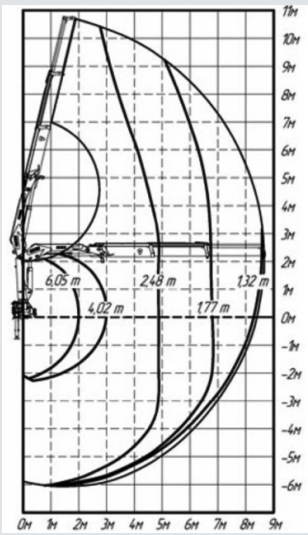

Бортовой автомобиль Урал 4320-4972-80М с КМУ ИМ-150 от производителя

Ознакомьтесь с характеристиками, размерами, подробным описанием, характеристиками и фото товаров. Помните, что фотографии на сайте могут отличаться от реального изображения.

Завод "ГИРД" предлагает купить Бортовой автомобиль Урал 4320-4972-80М с КМУ ИМ-150 от производителя с доставкой по всей России. Подробнее по телефону 8(800)200-24-63

Доставка
Доставка нашей спецтехники может осуществляться следующими способами:

- Самовывоз;
- Услуга по доставке техники по всей России нашим транспортным отделом;
- Доставка любой транспортной компанией.

Оплата

Оплатить спецтехнику нашего производства можно следующими способами:

- Безналичный расчет;
- Оплата наличными;
- Лизинг.

Чтобы получить подробную консультацию по способам доставки и оплаты нашей спецтехники позвоните по телефону 88002002463, звонок по России бесплатный.

Технические характеристики автотехники, приведенные на данной странице, носят справочный характер, т.к. параметры и иные эксплуатационные показатели зависят от желаемой покупателем комплектации транспортного средства.

При этом завод-изготовитель оставляет за собой право изменять технические характеристики техники, а также состав и перечень применяемых для ее изготовления комплектующих, если указанные мероприятия направлены на улучшение параметров конструкции, работоспособности автотехники и не изменяют ее назначение.

Телефон:
8 (800) 200-24-63
Бесплатный звонок из любого региона России
e-mail:

Просьба указывать в теме письма, кому оно адресовано.

g-s@gird.ru

Адрес: