Бортовой автомобиль Урал 4320-4972-82М с КМУ ИМ-180

Артикул: 3139

Схематический рисунок

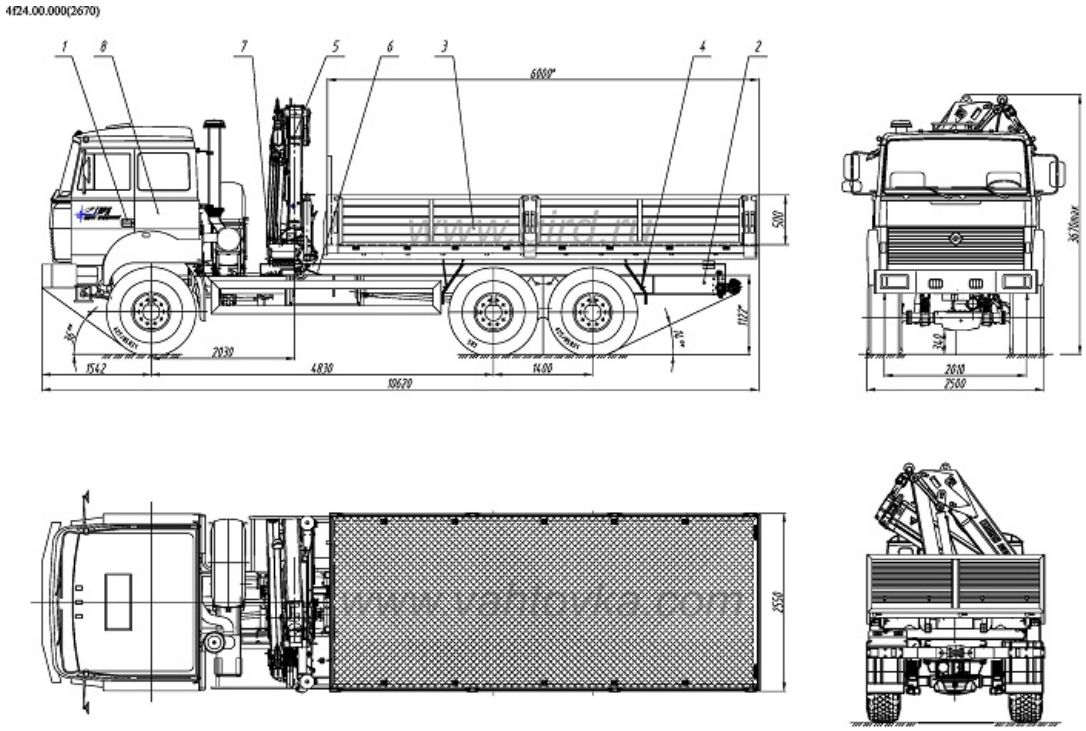

Технические характеристики шасси Урал 4320-4972-82М	
Колесная формула	6х6
Полная масса, тн	21,3
Модель двигателя	ЯМЗ-53602-10
Мощность двигателя, л.с.	312
Коробка передач	ZF-9, девятиступенчатая
Привод тормозной системы	Пневматический
Предпусковой подогреватель	ПЖД-30Ж
Шины	425/85 R21
Емкость топливного бака, л	210 + 300

Доработки шасси:

- Автономный отопитель кабины Планар 4Д
- Утепление кабины пенофолом-
- Подогрев топливозаборников
- Подогрев топливопроводов
- Подогрев топливных фильтров ФТО, ФГО
- Утепление аккумуляторного отсека

Крано-манипуляторная установка ИМ-180

Технические характеристики	
Максимальный грузовой момент, тм	17,9
Масса КМУ, кг	2650
Опорная база, м	5,66
Угол поворота, град	390
Опоры гидравлические, с поворотом	2 шт
Управление —— с земли	2 пульта

Бортовой автомобиль Урал 4320-4972-82М с КМУ ИМ-180 от производителя

Ознакомьтесь с характеристиками, размерами, подробным описанием, характеристиками и фото товаров. Помните, что фотографии на сайте могут отличаться от реального изображения.

Завод "ГИРД" предлагает купить Бортовой автомобиль Урал 4320-4972-82М с КМУ ИМ-180 от производителя с доставкой по всей России. Подробнее по телефону 8(800)200-24-63

Доставка
Доставка нашей спецтехники может осуществляться следующими способами:

- Самовывоз;
- Услуга по доставке техники по всей России нашим транспортным отделом;
- Доставка любой транспортной компанией.

Оплата

Оплатить спецтехнику нашего производства можно следующими способами:

- Безналичный расчет;
- Оплата наличными;
- Лизинг.

Чтобы получить подробную консультацию по способам доставки и оплаты нашей спецтехники позвоните по телефону 88002002463, звонок по России бесплатный.

Технические характеристики автотехники, приведенные на данной странице, носят справочный характер, т.к. параметры и иные эксплуатационные показатели зависят от желаемой покупателем комплектации транспортного средства.

При этом завод-изготовитель оставляет за собой право изменять технические характеристики техники, а также состав и перечень применяемых для ее изготовления комплектующих, если указанные мероприятия направлены на улучшение параметров конструкции, работоспособности автотехники и не изменяют ее назначение.

Телефон:
8 (800) 200-24-63

Бесплатный звонок из любого региона России
e-mail:

Просьба указывать в теме письма, кому оно адресовано.

g-s@gird.ru

Адрес:
456313, Челябинская обл., г. Миасс, ул. Севастопольская, 1а

© Группа предприятий «ГИРД»