Бортовой автомобиль Урал 4320-4972-80 с КМУ ИФ-300

Артикул: 3589

Схематический рисунок

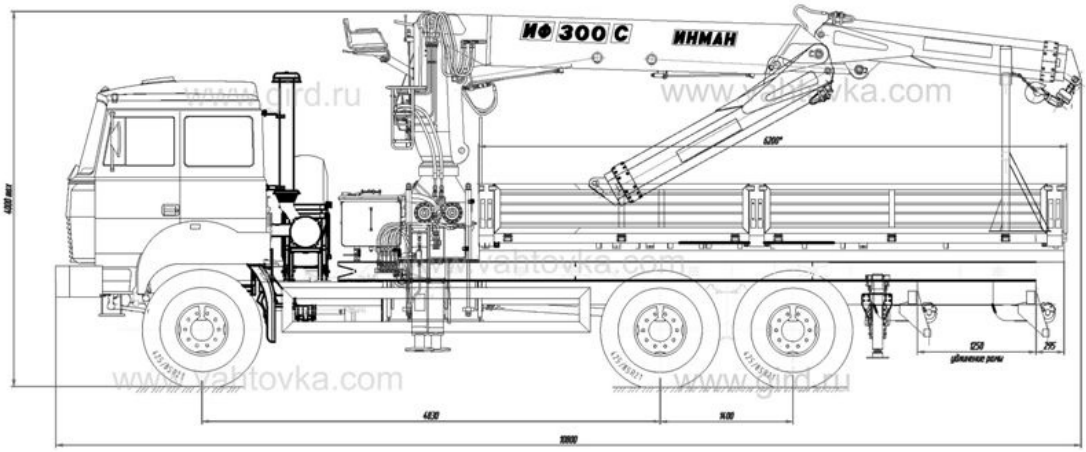

Технические характеристики шасси

Модель шасси	**«Урал»» 4320-4972-80**
Тип ошиновки	6××6.1
Мощность двигателя, л.с.	285
Коробка передач	ЯМЗ-1105
Спальное место	1 (одно)
Объем топливного бака, л	300+210

Крано-манипуляторная установка ИФ-300

Технические характеристики

Количество гидравлических выдвижных секций	1 шт.
Грузовой момент	27,00 т
Максимальная грузоподъемность	9 000 кг
Грузоподъемность на максимальном вылете	3 300 кг
Максимальный вылет стрелы	8,00 м
Рабочая температура окружающей среды, С	-40 …… +40
Максимальная высота подъема	9,50 м

Максимальная глубина опускания	2,20 м
Способ управления	Гидравлический
Место управления	С сиденья, ДУ
Транспортное положение опор	Вниз
Способ выдвижения опор	Гидравлический
База опор	4 500 мм
Масса без гидронасоса, рабочей жидкости	3 900 кг
Размер по осям шпилек	630 мм
Размер для монтажа на раме	870 мм

Бортовой автомобиль Урал 4320-4972-80 с КМУ ИФ-300 от производителя

Ознакомьтесь с характеристиками, размерами, подробным описанием, характеристиками и фото товаров. Помните, что фотографии на сайте могут отличаться от реального изображения.

Завод "ГИРД" предлагает купить Бортовой автомобиль Урал 4320-4972-80 с КМУ ИФ-300 от производителя с доставкой по всей России. Подробнее по телефону 8(800)200-24-63

Доставка
Доставка нашей спецтехники может осуществляться следующими способами:

- Самовывоз;
- Услуга по доставке техники по всей России нашим транспортным отделом;
- Доставка любой транспортной компанией.

Оплата

Оплатить спецтехнику нашего производства можно следующими способами:

- Безналичный расчет;
- Оплата наличными;
- Лизинг.

Чтобы получить подробную консультацию по способам доставки и оплаты нашей спецтехники позвоните по телефону 88002002463, звонок по России бесплатный.

Технические характеристики автотехники, приведенные на данной странице, носят справочный характер, т.к. параметры и иные эксплуатационные показатели зависят от желаемой покупателем комплектации транспортного средства.

При этом завод-изготовитель оставляет за собой право изменять технические характеристики техники, а также состав и перечень применяемых для ее изготовления комплектующих, если указанные мероприятия направлены на улучшение параметров конструкции, работоспособности автотехники и не изменяют ее назначение.

Телефон:
8 (800) 200-24-63
Бесплатный звонок из любого региона России
e-mail:

Просьба указывать в теме письма, кому оно адресовано.

g-s@gird.ru

Адрес:
456313, Челябинская обл., г. Миасс, ул. Севастопольская, 1а

© Группа предприятий «ГИРД»