КАМАЗ 65117 с КМУ ИТ-180

Артикул: 2267

Схематический рисунок

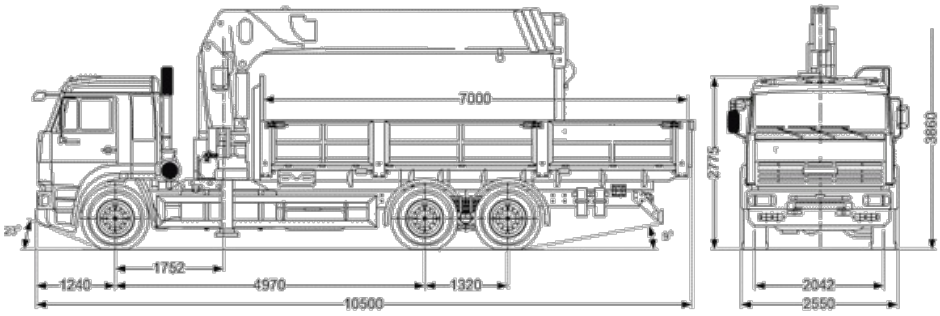

Технические характеристики бортового автомобиля с КМУ

Параметры масс	
Снаряженная масса, кг	14 220
Полная масса, кг	23 970
Масса перевозимого груза, кг	9 600
Распределение нагрузки от автомобиля полной массы	
На переднюю ось, кг	5 980
На заднюю тележку, кг	17 990
Двигатель	
Тип	Cummins ISB6.7e4 300 (E-4)
Тип	дизельный
Мощность, л.с.	300
Система питания	
Вместимость топливного бака, л	500
Коробка передач	
Модель	ZF9
Тип	механическая, 9-ступенчатая
Управление	Механическое, дистанционное
Колеса и шины	
Размер шин	11.00R20 11.00R22,5
Внутренние размеры грузовой платформы	
Длина, мм	7 000
Ширина, мм	2 420
Высота, мм	800

Крано-манипуляторная установка ИТ-180

Новая модель КМУ ИТ-180 с тросовой подвеской крюка, максимальной грузоподъемностью 7,2 т. На сегодня это самая грузоподъемная краноманипуляторная установка из линейки тросовых КМУ

серии ИТ. Также она имеет максимальный вылет стрелы среди всех моделей КМУ ИНМАН - 18,8 м. Наличие гидравлической лебедки и тросовой подвески крюка позволяют точнее позиционировать груз, а также производить погрузочно-разгрузочные работы из-за препятствий (стен, заборов, ограждений). Управление с сиденья на колонне входит в базовую комплектацию данной КМУ ИТ-180.

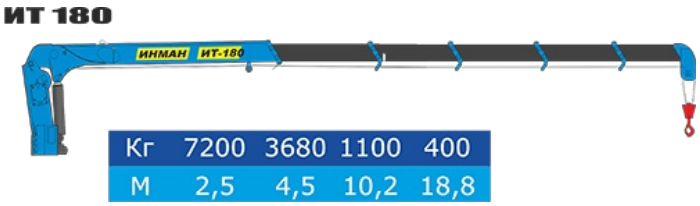

Технические характеристики	
Максимальная грузоподъемность	7200
Максимальная высота крюка над землей, м	18,0
Максимальная глубина опускания крюка, м	25,1
Угол поворота, град	390
Опоры гидравлические, с поворотом	2 шт
Управление	с колонны

КАМАЗ 65117 с КМУ ИТ-180 от производителя

Ознакомьтесь с характеристиками, размерами, подробным описанием, характеристиками и фото товаров. Помните, что фотографии на сайте могут отличаться от реального изображения.

Завод "ГИРД" предлагает купить КАМАЗ 65117 с КМУ ИТ-180 от производителя с доставкой по всей России. Подробнее по телефону 8(800)200-24-63

Доставка
Доставка нашей спецтехники может осуществляться следующими способами:

- Самовывоз;
- Услуга по доставке техники по всей России нашим транспортным отделом;
- Доставка любой транспортной компанией.

Оплата

Оплатить спецтехнику нашего производства можно следующими способами:

- Безналичный расчет;
- Оплата наличными;
- Лизинг.

Чтобы получить подробную консультацию по способам доставки и оплаты нашей спецтехники позвоните по телефону 88002002463, звонок по России бесплатный.

Технические характеристики автотехники, приведенные на данной странице, носят справочный характер, т.к. параметры и иные эксплуатационные показатели зависят от желаемой покупателем комплектации транспортного средства.

При этом завод-изготовитель оставляет за собой право изменять технические характеристики техники, а также состав и перечень применяемых для ее изготовления комплектующих, если указанные мероприятия направлены на улучшение параметров конструкции, работоспособности автотехники и не изменяют ее назначение.

Телефон:

8 (800) 200-24-63
Бесплатный звонок из любого региона России
e-mail:

Просьба указывать в теме письма, кому оно адресовано.

g-s@gird.ru

Адрес:
456313, Челябинская обл., г. Миасс, ул. Севастопольская, 1а

© Группа предприятий «ГИРД»