Бортовой КамАЗ 43118 с Palfinger 15500 Артикул: 2876

Бортовой автомобиль на базе шасси КамАЗ 43118 с КМУ PALFINGER 15500

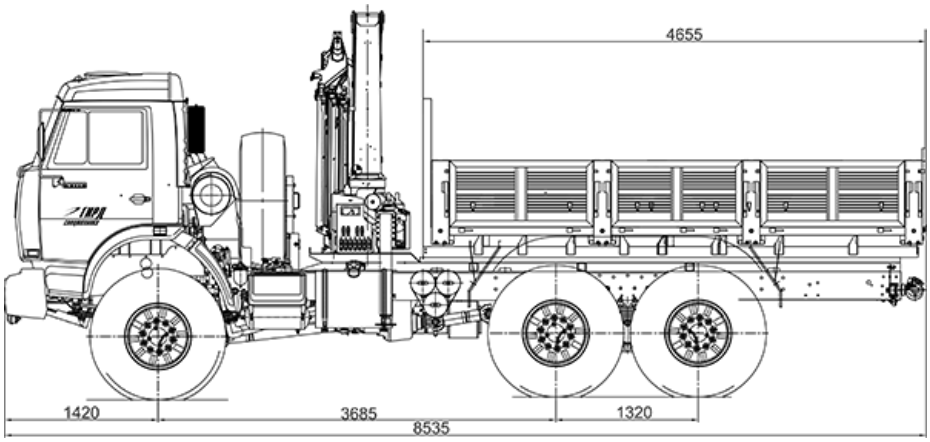

Технические характеристики бортового автомобиля с КМУ

Параметры масс	
Снаряженная масса, кг	12 295
Полная масса, кг	20 445
Масса перевозимого груза, кг	8 000
Распределение нагрузки от автомобиля полной массы	
На передний мост, кг	5 145
На заднюю тележку, кг	15 300
Двигатель	
Тип	740.30-260, дизельный с турбонаддувом, с промежуточным охлаждением наддувочного воздуха
Мощность, л.с.	260
Система питания	
Вместимость топливного бака, л	350 + 210
Коробка передач	
Тип	154, 10-ступенчатая
Управление	Механическое, дистанционное
Колеса и шины	
Размер шин	425/85 R21
Главная передача	
Передаточное отношение	6,53
Внутренние размеры бортовой платформы	
Длина, мм	4655
Ширина, мм	2 420

Технические характеристики кран-манипулятора Palfinger PK-15500A

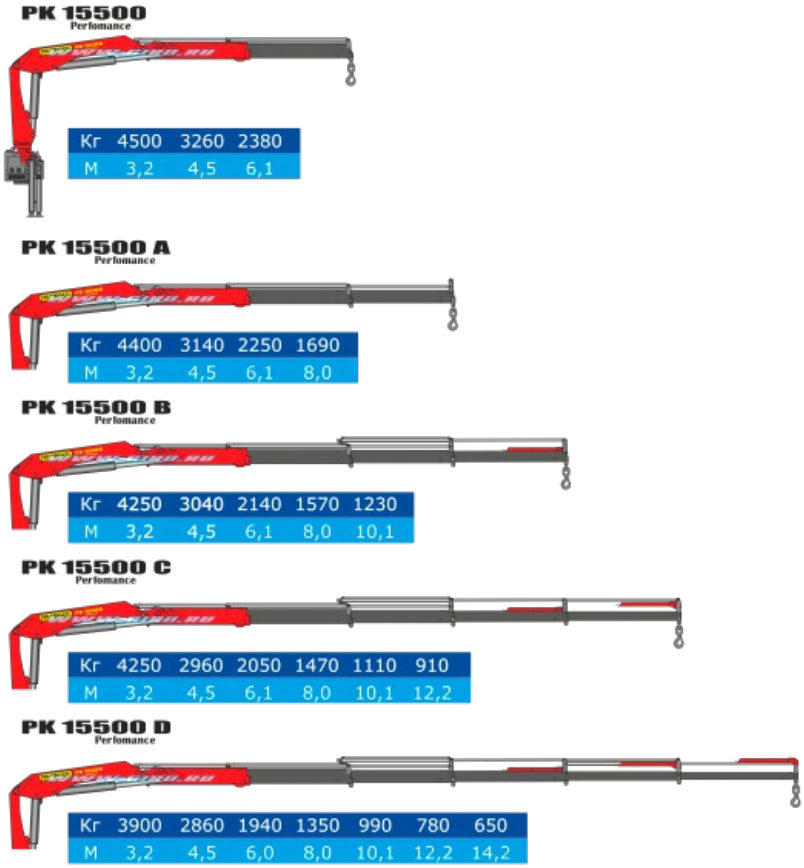

Грузовой момент, тм	14,6
Максимальный вылет стрелы, м	8,0
Грузоподъемность на максимальном вылете, кг	1 690
Максимальная грузоподъемность, кг	7 300

Бортовой КамАЗ 43118 с Palfinger 15500 от производителя

Ознакомьтесь с характеристиками, размерами, подробным описанием, характеристиками и фото товаров. Помните, что фотографии на сайте могут отличаться от реального изображения.

Завод "ГИРД" предлагает купить Бортовой КамАЗ 43118 с Palfinger 15500 от производителя с доставкой по всей России. Подробнее по телефону 8(800)200-24-63

Доставка
Доставка нашей спецтехники может осуществляться следующими способами:

- Самовывоз;
- Услуга по доставке техники по всей России нашим транспортным отделом;
- Доставка любой транспортной компанией.

Оплата

Оплатить спецтехнику нашего производства можно следующими способами:

- Безналичный расчет;
- Оплата наличными;
- Лизинг.

Чтобы получить подробную консультацию по способам доставки и оплаты нашей спецтехники позвоните по телефону 88002002463, звонок по России бесплатный.

Технические характеристики автотехники, приведенные на данной странице, носят справочный характер, т.к. параметры и иные эксплуатационные показатели зависят от желаемой покупателем

комплектации транспортного средства.

При этом завод-изготовитель оставляет за собой право изменять технические характеристики техники, а также состав и перечень применяемых для ее изготовления комплектующих, если указанные мероприятия направлены на улучшение параметров конструкции, работоспособности автотехники и не изменяют ее назначение.

Телефон:
8 (800) 200-24-63
Бесплатный звонок из любого региона России
e-mail:

Просьба указывать в теме письма, кому оно адресовано.

g-s@gird.ru

Адрес:
456313, Челябинская обл., г. Миасс, ул. Севастопольская, 1а

© Группа предприятий «ГИРД»