Бортовой автомобиль Iveco Cargo 150 4x4 Артикул: 2359

Стальная бортовая платформа размером 5050x2500x598мм на шасси IVECO Cargo 150 4x4 кабина со спальным местом .

Схематический рисунок

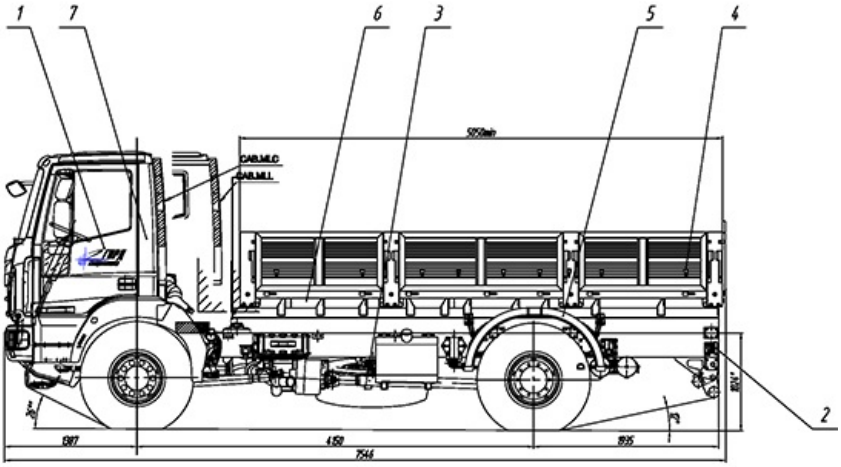

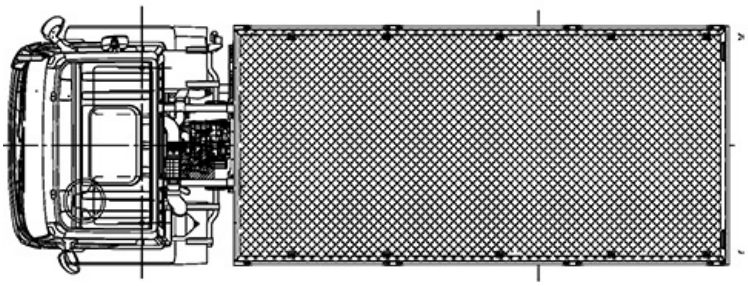

1. Шасси IVECO Eurocargo MLL150E28WS 2. Доработка шасси автомобиля: - Доработка электросистемы шасси (отбор электроэнергии 24В) - Установка ответных кронштейнов крепления кузова-фургона 3. ДЗК на переднем щите борта 4. Бортовая платформа 5. Установка крыльев и брызговиков	6. Установка борта на шасси автомобиля - установка бруса - установка стремянки передней - установка стремянки задней - установка кронштейнов от смещения (по 2 шт.) 7. Принадлежности шасси

Предусмотрено:

- задний противооткатный брус;
- пол влагостойкая (транспортная) фанера;
- безопасный доступ на платформу;
- замки на стойках –– импортные
- стойки быстросъемные
- цвет бортов под цвет кабины

- боковая защита;
- пластиковые или металлические крылья;
- кольца для крепления груза в полу.

Бортовой автомобиль Iveco Cargo 150 4x4 от производителя

Ознакомьтесь с характеристиками, размерами, подробным описанием, характеристиками и фото товаров. Помните, что фотографии на сайте могут отличаться от реального изображения.

Завод "ГИРД" предлагает купить Бортовой автомобиль Iveco Cargo 150 4x4 от производителя с доставкой по всей России. Подробнее по телефону 8(800)200-24-63

Доставка
Доставка нашей спецтехники может осуществляться следующими способами:

- Самовывоз;
- Услуга по доставке техники по всей России нашим транспортным отделом;
- Доставка любой транспортной компанией.

Оплата

Оплатить спецтехнику нашего производства можно следующими способами:

- Безналичный расчет;
- Оплата наличными;
- Лизинг.

Чтобы получить подробную консультацию по способам доставки и оплаты нашей спецтехники позвоните по телефону 88002002463, звонок по России бесплатный.

Технические характеристики автотехники, приведенные на данной странице, носят справочный характер, т.к. параметры и иные эксплуатационные показатели зависят от желаемой покупателем комплектации транспортного средства.

При этом завод-изготовитель оставляет за собой право изменять технические характеристики техники, а также состав и перечень применяемых для ее изготовления комплектующих, если указанные мероприятия направлены на улучшение параметров конструкции, работоспособности автотехники и не изменяют ее назначение.

Телефон:
8 (800) 200-24-63
Бесплатный звонок из любого региона России
e-mail:

Просьба указывать в теме письма, кому оно адресовано.

g-s@gird.ru

Адрес:
456313, Челябинская обл., г. Миасс, ул. Севастопольская, 1а

© Группа предприятий «ГИРД»