Бортовой автомобиль ГАЗ Next с КМУ ИМ-50 Артикул: 3667

Схематический рисунок

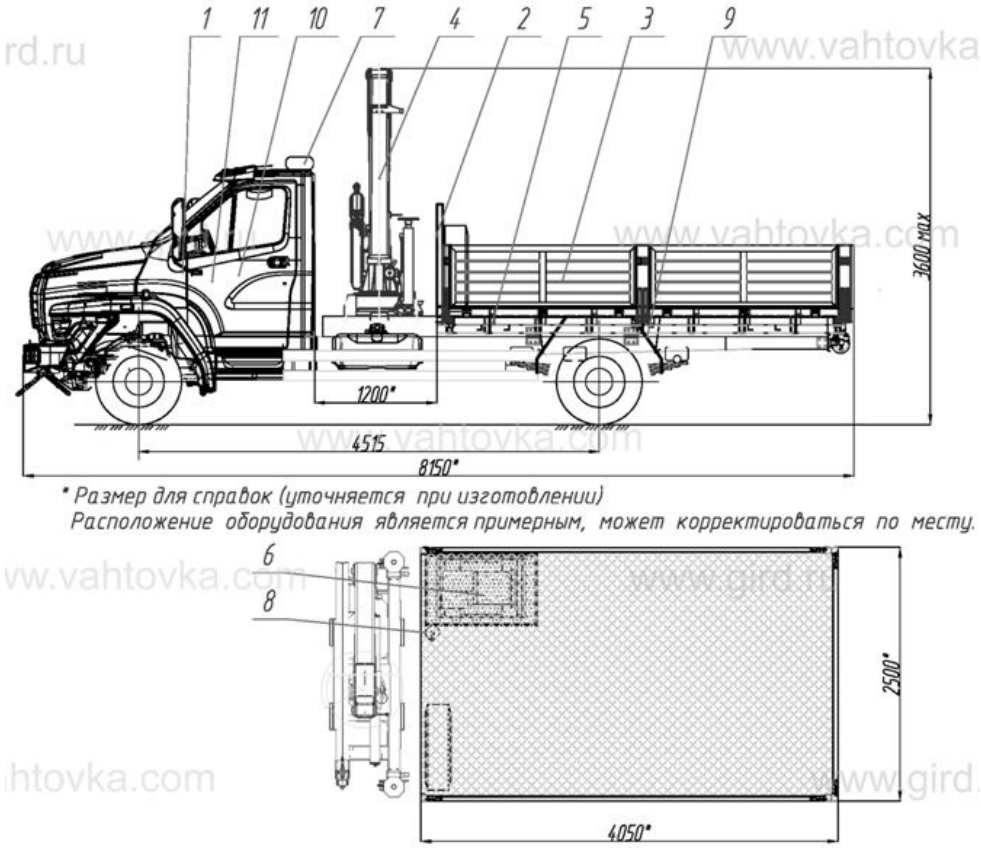

Комплектация и описание

1.	Шасси ГАЗ С41 R33 Next City (кабина трехместная) с доработкой: - Установка элементов подключения КМУ - Установка тахографа - Установка GPS ГЛОНАСС - Установка ЭРА-ГЛОНАСС - Наличие буксирного прибора (фаркопа) - Наличие выводов на прицеп - Цветографическая схема согласно ГОСТ218.011-99, автомобиль окрашен в оранжевый цвет, с нанесением опознавательных знаков и надписей	1 шт.
2.	ДЗК в грузовой платформе	1 шт.
3.	Платформа грузовая, с откидными бортами (борт с откидной ступенькой и скобой для облегчения подъема-спуска)	1 к-т.
4.	КМУ ИМ-50	1 к-т.
5.	Надрамник	1 шт.
6.	Генератор бензиновый "Champion"(на двух колесах) или аналог - в кожухе (шкафу)	1 к-т.

7.	Панель проблесковая светодиодная СП-6СД	1 шт.
8.	Огнетушитель ОП-2	1 шт.
9.	Установка крыльев и брызговиков	1 к-т.
10.	Комплект принадлежностей шасси	1 шт.
11.	Комплект дополнительного оборудования	1 шт.

Крано-манипуляторная установка ИМ-50

Технические характеристики

Количество гидравлических выдвижных секций	1 шт.
Грузовой момент	4,40 тм
Максимальная грузоподъемность	2 000 кг
Грузоподъемность на максимальном вылете	740 кг
Максимальный вылет стрелы	6,00 м
Рабочая температура окружающей среды, °°С	- 40 ... +40
Максимальная высота подъема	9,20 м
Максимальная глубина опускания	2,50 м
Способ управления	Гидравлический
Место управления	С земли, ДУ
Транспортное положение опор	Вверх
Способ выдвижения опор	Ручной
База выдвижных опор	3 360 мм
База не выдвижных опор	2 200 мм
Масса без гидронасоса и рабочей жидкости	1 016 кг
Размер по осям шпилек	692 мм
Монтажная база	940 мм

Бортовой автомобиль ГАЗ Next с КМУ ИМ-50 от производителя

Ознакомьтесь с характеристиками, размерами, подробным описанием, характеристиками и фото товаров. Помните, что фотографии на сайте могут отличаться от реального изображения.

Завод "ГИРД" предлагает купить Бортовой автомобиль ГАЗ Next с КМУ ИМ-50 от производителя с доставкой по всей России. Подробнее по телефону 8(800)200-24-63

Доставка

Доставка нашей спецтехники может осуществляться следующими способами:

- Самовывоз;
- Услуга по доставке техники по всей России нашим транспортным отделом;
- Доставка любой транспортной компанией.

Оплата

Оплатить спецтехнику нашего производства можно следующими способами:

- Безналичный расчет;
- Оплата наличными;
- Лизинг.

Чтобы получить подробную консультацию по способам доставки и оплаты нашей спецтехники позвоните по телефону 88002002463, звонок по России бесплатный.

Технические характеристики автотехники, приведенные на данной странице, носят справочный характер, т.к. параметры и иные эксплуатационные показатели зависят от желаемой покупателем комплектации транспортного средства.

При этом завод-изготовитель оставляет за собой право изменять технические характеристики техники, а также состав и перечень применяемых для ее изготовления комплектующих, если указанные мероприятия направлены на улучшение параметров конструкции, работоспособности автотехники и не изменяют ее назначение.

Телефон:
8 (800) 200-24-63
Бесплатный звонок из любого региона России
e-mail:

Просьба указывать в теме письма, кому оно адресовано.

g-s@gird.ru

Адрес:
456313, Челябинская обл., г. Миасс, ул. Севастопольская, 1а

© Группа предприятий «ГИРД»