АТЗ на шасси Урал Next

Артикул: 3295

Схематический рисунок

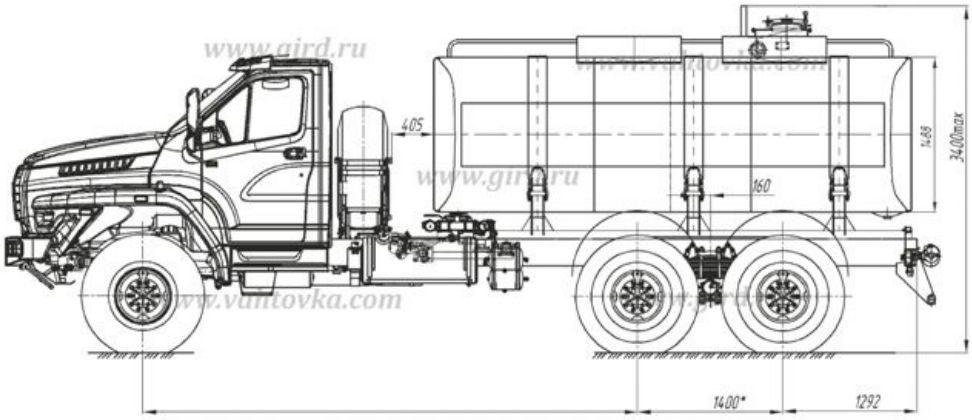

Технические характеристики АТЗ

Номинальная вместимость цистерны, м3, (л)	12,5 (12500)
Пределы допускаемой погрешности определения вместимости при температуре 20 С +/- 10 С	+/-0,5
Вместимость горловины на 20 мм высоты относительно номинальной вместимости цистерны, %, не более	0,5
Значение изменения вместимости до указателя уровня за счет образования воздушных мешков в верхней части цистерны, %, не более	0,15
Запасной объем для температурного расширения топлива, л, не менее	240
Пределы допускаемой основной погрешности ИУТ, %	+/-0,5
Остаток топлива в цистерне после слива на горизонтальной площадке, %, не более	0,1
Габаритные размеры, мм длина ширина высота	 9000 2500 3075
Допустимая погрешность определения вместимости, установленной при калибровке, в рабочем диапазоне температур, %, с учетом поправочных коэффициентов	+/-0,5
Номинальная производительность насоса, м3/час (л/мин)	35 (583)
Пропускная способность узла выдачи топлива м3/час, (л/мин)	6 (100)

АТЗ на шасси Урал Next от производителя

Ознакомьтесь с характеристиками, размерами, подробным описанием, характеристиками и фото товаров. Помните, что фотографии на сайте могут отличаться от реального изображения.

Завод "ГИРД" предлагает купить АТЗ на шасси Урал Next от производителя с доставкой по всей России. Подробнее по телефону 8(800)200-24-63

Доставка

Доставка нашей спецтехники может осуществляться следующими способами:

- Самовывоз;
- Услуга по доставке техники по всей России нашим транспортным отделом;
- Доставка любой транспортной компанией.

Оплата

Оплатить спецтехнику нашего производства можно следующими способами:

- Безналичный расчет;
- Оплата наличными;
- Лизинг.

Чтобы получить подробную консультацию по способам доставки и оплаты нашей спецтехники позвоните по телефону 88002002463, звонок по России бесплатный.

Технические характеристики автотехники, приведенные на данной странице, носят справочный характер, т.к. параметры и иные эксплуатационные показатели зависят от желаемой покупателем комплектации транспортного средства.

При этом завод-изготовитель оставляет за собой право изменять технические характеристики техники, а также состав и перечень применяемых для ее изготовления комплектующих, если указанные мероприятия направлены на улучшение параметров конструкции, работоспособности автотехники и не изменяют ее назначение.

Телефон:
8 (800) 200-24-63
Бесплатный звонок из любого региона России
e-mail:

Просьба указывать в теме письма, кому оно адресовано.

g-s@gird.ru

Адрес:
456313, Челябинская обл., г. Миасс, ул. Севастопольская, 1а

© Группа предприятий «ГИРД»