МВ-10 Камаз

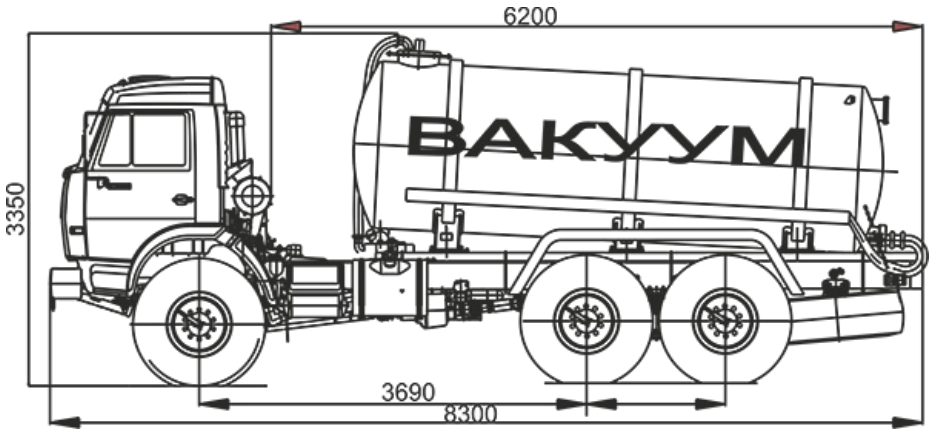

Технические характеристики автоцистерны МВ-10-ОД

Базовое шасси	Камаз 43118
Колесная формула	6 х 6
Параметры масс	
Снаряженная масса, кг	10 450
Полная масса, кг	21 600
Распределение нагрузки автоцистерны полной массы	
На переднюю ось, кг	5 800
На заднюю тележку, кг	15 800
Габаритные размеры автоцистерны	
Длина, мм	8 300
Ширина, мм	2 500
Высота, мм	3 350
Двигатель	
Модель	740.55
Тип	дизельный с турбонаддувом
Мощность, л.с.	300
Система питания	
Вместимость топливного бака, л	350 + 210
Трансмиссия	
Коробка передач	ZF-9, механическая, 9-ступенчатая
Раздаточная коробка	Механическая, двухступенчатая с блокируемым межосевым дифференциалом
Шины	
Размер шин	425/85 R21
Цистерна	
Вместимость цистерны при	10

температуре 20 °С, $м^3$	
Количество секций, шт	1
Время заполнения цистерны насосом, мин	17
Время слива цистерны, мин - насосом - самотеком	 17 25
Максимальное давление в цистерне, МПа - отрицательное - избыточное	 0,7 0,3
Вакуумный насос	
Модель	КО-505А
Привод насоса	от коробки отбора мощности (КОМ) МП24 установленной на раздаточную коробку (РК) посредством карданного вала
Производительность вакуумного насоса, $м^3$/ч	310

МВ-10 Камаз от производителя

Ознакомьтесь с характеристиками, размерами, подробным описанием, характеристиками и фото товаров. Помните, что фотографии на сайте могут отличаться от реального изображения.

Завод "ГИРД" предлагает купить МВ-10 Камаз от производителя с доставкой по всей России. Подробнее по телефону 8(800)200-24-63

Доставка
Доставка нашей спецтехники может осуществляться следующими способами:

- Самовывоз;
- Услуга по доставке техники по всей России нашим транспортным отделом;
- Доставка любой транспортной компанией.

Оплата

Оплатить спецтехнику нашего производства можно следующими способами:

- Безналичный расчет;
- Оплата наличными;
- Лизинг.

Чтобы получить подробную консультацию по способам доставки и оплаты нашей спецтехники позвоните по телефону 88002002463, звонок по России бесплатный.

Технические характеристики автотехники, приведенные на данной странице, носят справочный характер, т.к. параметры и иные эксплуатационные показатели зависят от желаемой покупателем комплектации транспортного средства.

При этом завод-изготовитель оставляет за собой право изменять технические характеристики техники, а также состав и перечень применяемых для ее изготовления комплектующих, если указанные мероприятия направлены на улучшение параметров конструкции, работоспособности автотехники и не изменяют ее назначение.

e-mail:

Просьба указывать в теме письма, кому оно адресовано.

g-s@gird.ru

Адрес:
456313, Челябинская обл., г. Миасс, ул. Севастопольская, 1а

© Группа предприятий «ГИРД» www: gird.ru