Передвижная авторемонтная мастерская ПАРМ Урал 4320 (метан)

Артикул: 5102

Схематический рисунок

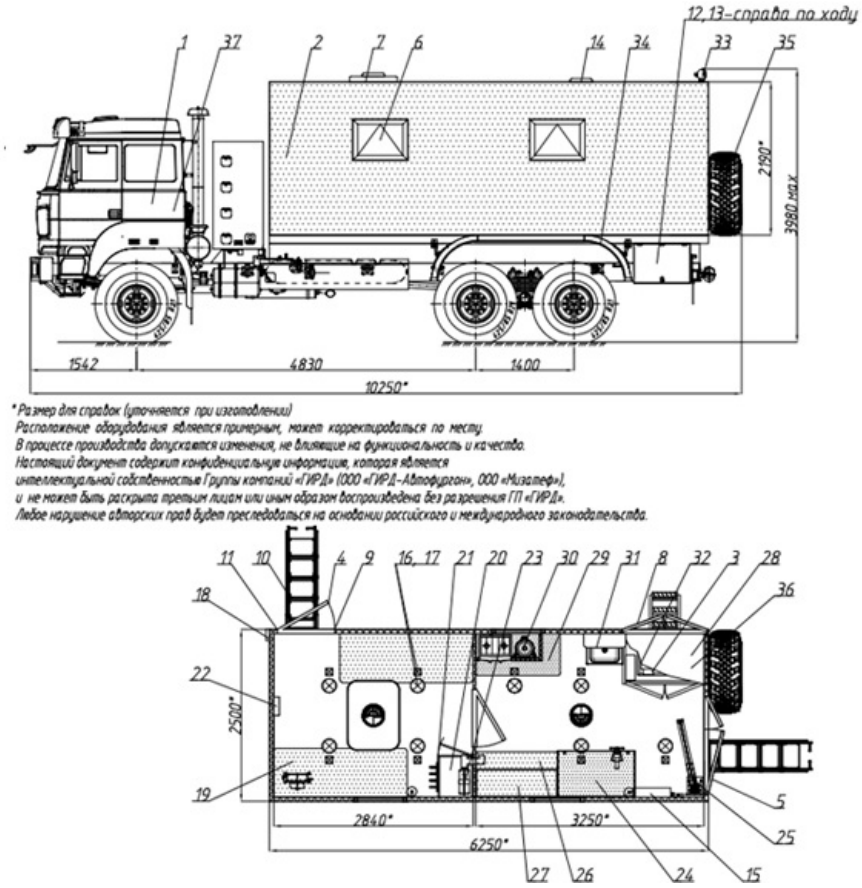

Комплектация и описание

1.	Шасси УРАЛ 4320-4972-16И05А04	1 шт.
2.	Доработка шасси автомобиля в части обеспечения наличия: - Отбор электроэнергии 24В - Удлинение рамы - Защита поддона двигателя - Теплозащитный экран глушителя - Противотуманные фонари –– 3 шт. - Указатель наружной температуры - Розетка 24 В - Зеркала заднего вида с обогревом и электроприводом (наружные зеркала с обычным и панорамным обзором справа и слева на кабине; зеркало с обзором бордюра на правой стороне кабины; зеркало с обзором пространства перед передним бампером) - Топливный бак емкостью 100 л. для питания предпускового подогревателя - Электронный ограничитель скорости не более 90 км/ч - Установить съемный искрогаситель - Автономный отопитель салона кабины автобиля Webasto Air Top 2000D - Абонентский терминал спутниковой навигации ГЛОНАСС или ГЛОНАСС/GPS	1 к-т.

	- Бортовой контроллер для систем спутникового слежения за подвижными объектами ГЛОСАВ БК-13МГ - Защитные резиновые коврики - Защита фар (стальная сетка с размером ячеек не более 1х1 см / пластик / т.п.) - Противомоскитная сетка перед радиатором - Шланг для подкачки шин с манометром, длинна не менее 20 м, возможность подключения к ресиверу тормозной системы транспортного средства - Заправочное устройство NGV-2	
3.	ДЗК за кузовом	1 шт.
4.	Надрамник оцинкованный	1 шт.
5.	Кузов-фургон без скосов: из пятислойных сэндвич-панелей толщиной 60мм нижняя панель - 80мм. - Наружная и внутренняя обшивка - армированный стекловолокном пластик - Утеплитель фургона стиропен 50 - Покрытие пола - автолин, в выгородке электростанции - рифлёный алюминий.	1 шт.
	Двери: - Дверь с фиксатором открытого положения, внутренним замком боковая - одностворчатая, для доступа в бытовой отсек - Дверь с фиксатором открытого положения, задняя - полуторостворчатая, для доступа в рабочий отсек, на задней стенке кузова - Дверь в перегородке	
	Перегородки: - Делит кузов на два основных отсека: 1-й отсек –– бытовой, 2-й отсек –– рабочий.	
	Окно из двойного автомобильного стеклопакета поворотно-откидное, открывающееся внутрь, с фиксатором открытого положения - в бытовом отсеке	
	Окно из двойного автомобильного стеклопакета неоткрывающееся - в боковой двери бытового отсека	
	Окно из двойного автомобильного стеклопакета поворотно-откидное, открывающееся внутрь, с фиксатором открытого положения - в рабочем отсеке ––	2 шт.
	Аварийно-вентиляционный люк	
	Вентилятор накрышный	
	Поручень на двери входа в бытовой отсек	
	Поручень с правой стороны при входе в рабочий отсек	
	Водозащитный козырек над дверями входа в отсеки	2 шт.
	Водозащитный козырек над люком доступа в выгородку электростанции	
	Лестница раскладная четырёхступенчатая боковая, для входа в бытовой отсек (Лестница-трап со ступенями, выполнены в противоскользящем исполнении, с перилами или поручнями по высоте лестницы)	
	Лестница раскладная четырёхступенчатая задняя, для входа в рабочий отсек - в задней части (Лестница-трап со ступенями, выполнены в противоскользящем исполнении, с перилами или поручнями по высоте лестницы)	
	Ящик подвесной для лестницы под кузовом с правой стороны	
	Ящик подвесной для лестницы для лестницы - под кузовом в задней части	
	Ящик подвесной для размещения сетевого кабеля и электроввода - под кузовом	
	Ящик подвесной инструментальный - под кузовом	
	Вентиляция естественная - через открывающееся окно и аварийно-вентиляционный люк, принудительная - через вытяжной вентилятор	

	Фонари габаритные боковые "оранжевые" –– к-т., верхние и нижние "красные" и белые" –– к-т.	
	Ниша для двух газовых баллонов по 5л.	
	Электрощит с автоматической защитой УЗО, автоматы, переключатель внешней сети	
	Электропроводка 24В, 220В	
	Освещение 24В, 220В	
	Устройство электроввода 220В разъём подключения к внешней сети - в ящике под кузовом	
	Переговорное устройство "кабина-кузов"	
	Электроэнергетическая установка мощностью не менее 3 кВт	
	Фара-искатель	
	Калибратор-измеритель эталонный Элемер-ИКСУ- 2012ПК ТУ 4381-113- 13282997-2013.	
	Калибратор давления Метран-520-П 1-D1M-H- (6,3KD/160KD/1MD/6MD/2 5MD)-0-PV-41 ПНР.	
	Осцилограф цифровой АКТАКОМ ADS-2111M.	
	Многофункциональный мультиметр-калибратор процессов.	
	Мультиметр- калибратор процессов АКТАКОМ АМ- 7025.	
	Многофункциональный мультиметр-калибратор процессов.	
	Мультиметр Актаком АМ- 1152.	
	Мультиметр повышенной безопасности с функцией подключения к ПК (PC- Link). Генератор сигналов специальной формы АКТАКОМ AWG-4151.	
	Мегаомметр АКТАКОМ АМ-2004.	
	Источник питания АКТАКОМ АТН-2335. 2х30 В, 2х5 А.	
	Трассопоисковый комплекс ««Сталкер 75-14»».	
	Калибратор температуры Элемер- КТ-650/М2.	
	Дизельный генератор АМПЕРОС LDG6000CL	
	Удлинитель электрический на катушке УК-50 (серия Professional).	
	Сервисное устройство - ноутбук iROBO-7000-N410 (российского производства)	
	Набор инструментов универсальный АРСЕНАЛ 8086350.	
	Набор инструментов в чемодане, 43 предмета AIST 703030-M	
	Калибратор температуры ЭЛЕМЕР-КТ- 150К/М1/И/А/СТБ/ЭП.	
	Воздушный отопитель WEBASTO AIR TOP EVO 55 (5 кВт, 24 Вольта, дизель)	
	Диван-рундук в бытовом отсеке с двухточечными ремнями безопасности в кол-ве 6 шт.	
	Шкаф для одежды	

	Крючок металлический для одежды	
	Стол верстак с ящиками для инструмента столешница из нержавеющей стали. Тиски 150мм	
	Грузоподъемное устройство, грузоподъемность 250кг; вылет стрелы за пределы кузова 0,7м.	
	Стол рабочий	
	Шкаф-стол для посуды и установки газовой плиты 2 газовых баллона по 5л	
	Умывальник кран, раковина, емкость для воды 50л с электроводонагревателем	
	Шкаф навесной	
	Шкаф над нишей генератора	
	Сигнализатор непристегнутых ремней в пассажирском отсеке фургона	
	Система аудио-, видеонаблюдения в пассажирском отсеке фургона	
	Набор автомобилиста (включает: огнетушитель порошковый емкостью не менее 2 кг., аптечка первой помощи, отвечающая установленным требованиям законодательства РФ, знак аварийной остановки, аварийный жилет светоотражающий, защитные перчатки тканевые, противооткатные упоры)	
	Комплект принадлежностей шасси	
	Комплект шанцевого инструмента	
	Комплект средств электробезопасности	

Передвижная авторемонтная мастерская ПАРМ Урал 4320 (метан) от производителя

Ознакомьтесь с характеристиками, размерами, подробным описанием, характеристиками и фото товаров. Помните, что фотографии на сайте могут отличаться от реального изображения.

Завод "ГИРД" предлагает купить Передвижная авторемонтная мастерская ПАРМ Урал 4320 (метан) от производителя с доставкой по всей России. Подробнее по телефону 8(800)200-24-63

Доставка
Доставка нашей спецтехники может осуществляться следующими способами:

- Самовывоз;
- Услуга по доставке техники по всей России нашим транспортным отделом;
- Доставка любой транспортной компанией.

Оплата

Оплатить спецтехнику нашего производства можно следующими способами:

- Безналичный расчет;
- Оплата наличными;
- Лизинг.

Чтобы получить подробную консультацию по способам доставки и оплаты нашей спецтехники позвоните по телефону 88002002463, звонок по России бесплатный.

Технические характеристики автотехники, приведенные на данной странице, носят справочный

характер, т.к. параметры и иные эксплуатационные показатели зависят от желаемой покупателем комплектации транспортного средства.

При этом завод-изготовитель оставляет за собой право изменять технические характеристики техники, а также состав и перечень применяемых для ее изготовления комплектующих, если указанные мероприятия направлены на улучшение параметров конструкции, работоспособности автотехники и не изменяют ее назначение.

Телефон:
8 (800) 200-24-63
Бесплатный звонок из любого региона России
e-mail:

Просьба указывать в теме письма, кому оно адресовано.

g-s@gird.ru

Адрес:
456313, Челябинская обл., г. Миасс, ул. Севастопольская, 1а

© Группа предприятий «ГИРД»