ПАРМ на шасси Урал 4320-6952-16 (метан) Артикул: 6037

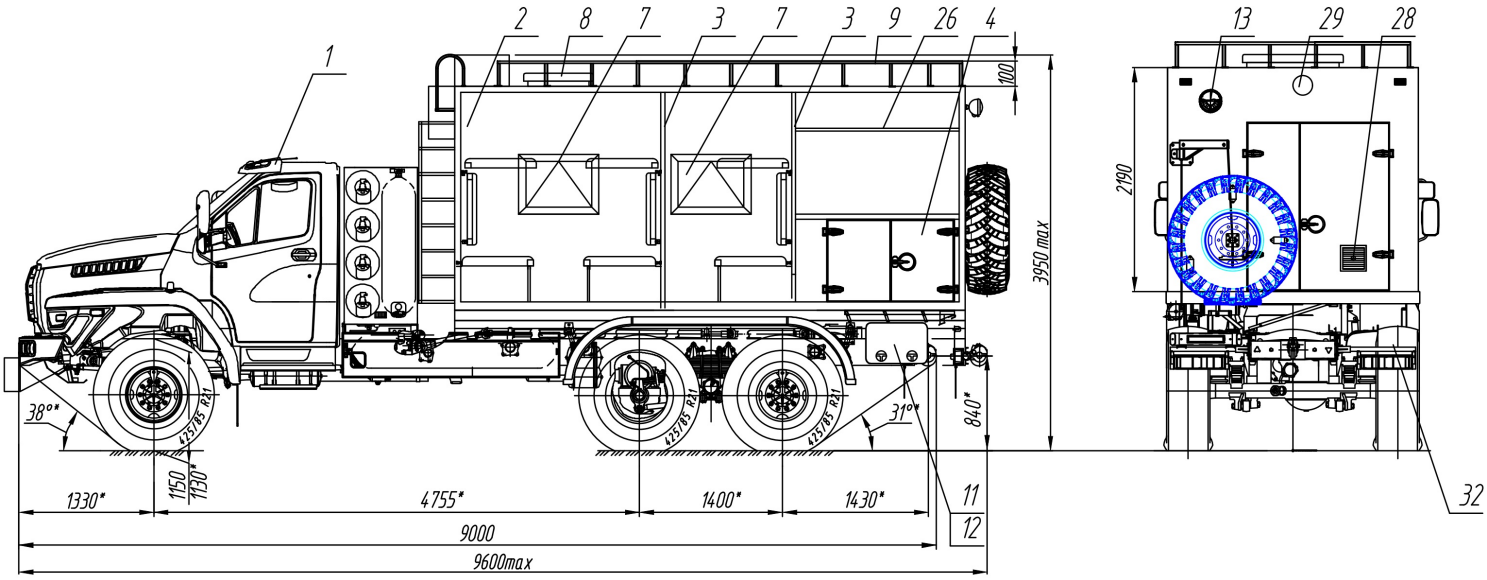

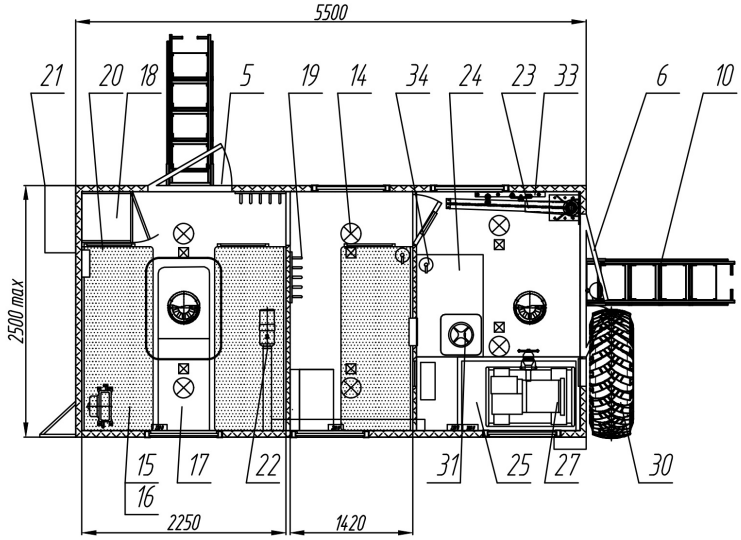

Передвижная ремонтная мастерская ПАРМ на шасси шасси Урал 4320-6952-16 (метан).Кузов-фургон изготовлен из 5слойных сэндвич-панелей собственного производства по бескаркасной технологии фургоностроения.

Комплектация и описание

	Шасси Урал 4320-6952-16 (метан)	1 шт
	Фургон из 5слойных сэндвич-панелей собственного производства, разделен на 3 отсека: 2 отсека бытовых и 1 рабочий	1 шт
	Освещение и электропроводка	
1	Фонари габаритные	1 шт
2	Электрощит с автоматической защитой - УЗО	1 шт
3	Электропроводка 24В, 220В в т.ч. кабель вводной длиной 1 м с вилкой	К-т

4	Освещение 24В, 220В	К-т
5	Розетка двойная 220В	К-т
6	Устройство электроввода 220В	К-т
	Оборудование	
1	Диван-рундук	3 шт
2	Полка верхняя спальная откидная	3 шт
3	Стол откидной	2 шт
4	Шкаф-стеллаж	1 шт
5	Крючок металлический для одежды	12 шт
6	Переговорное устройство "кабина-кузов"	1 шт
7	Кондиционер	1 шт
8	Отопитель Webasto	1 шт
9	Кран-укосина с талью	1 шт
10	Стеллаж с полками для транспортировки монтажных приспособлений	1 шт
11	Столешница над выгородкой для электростанции	1 шт
12	Полка верхняя	1 шт
13	Автономная дизельная электростанция Вепрь	1 шт
14	Фара-искатель снаружи на задней стенке кузова	1 шт
15	Лебедка электрическая самовытаскивания	1 шт
	Дополнительное оборудование	
1	Фляга для питьевой воды 40л	1 шт
2	Канистра металлическая для бензина 10 л	1 шт
3	Набор ручного инструмента	К-т
4	Набор инструмента водителя	К-т
5	Огнетушитель	2 шт
	Комплект принадлежностей шасси	
	Комплект шанцевого инструмента	
	Комплект средств электробезопасности	

ПАРМ на шасси Урал 4320-6952-16 (метан) от производителя

Ознакомьтесь с характеристиками, размерами, подробным описанием, характеристиками и фото товаров. Помните, что фотографии на сайте могут отличаться от реального изображения.

Завод "ГИРД" предлагает купить ПАРМ на шасси Урал 4320-6952-16 (метан) от производителя с доставкой по всей России. Подробнее по телефону 8(800)200-24-63

Доставка

Доставка нашей спецтехники может осуществляться следующими способами:

- Самовывоз;
- Услуга по доставке техники по всей России нашим транспортным отделом;
- Доставка любой транспортной компанией.

Оплата

Оплатить спецтехнику нашего производства можно следующими способами:

- Безналичный расчет;
- Оплата наличными;
- Лизинг.

Чтобы получить подробную консультацию по способам доставки и оплаты нашей спецтехники позвоните по телефону 88002002463, звонок по России бесплатный.

Технические характеристики автотехники, приведенные на данной странице, носят справочный характер, т.к. параметры и иные эксплуатационные показатели зависят от желаемой покупателем комплектации транспортного средства.

При этом завод-изготовитель оставляет за собой право изменять технические характеристики техники, а также состав и перечень применяемых для ее изготовления комплектующих, если указанные мероприятия направлены на улучшение параметров конструкции, работоспособности автотехники и не изменяют ее назначение.

Телефон:
8 (800) 200-24-63
Бесплатный звонок из любого региона России
e-mail:

Просьба указывать в теме письма, кому оно адресовано.

g-s@gird.ru

Адрес:
456313, Челябинская обл., г. Миасс, ул. Севастопольская, 1а

© Группа предприятий «ГИРД»