Крано-манипуляторная установка Palfinger PK 6500

Крано-манипуляторная установка Palfinger PK 6500

Идеально подходит для легкого грузового транспорта, например, для городского сектора. В стандартной комплектации есть все необходимое для выполнения типичных повседневных работ. Этот кран-манипулятор надежен и безопасен. В комплектацию КМУ PK 6500 входит клапана удержания груза на гидроцилиндрах подъема и выдвижения телескопических секций с системой использования возвратного масла, что увеличивает скорость выдвижения телескопических секций на 30%. Кроме того, PK 6500 имеет систему автоматизированной защитой от перегрузки ***OSK***. При превышении допустимой нагрузки OSK принудительно выводит все рычаги управления рабочими операциями в нейтральное положение и блокирует их.

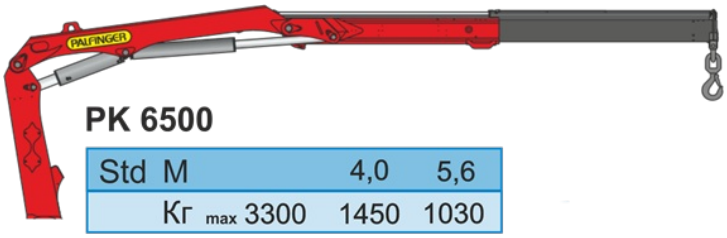

PK 6500

Std	M		4,0	5,6			
	Кг max	3300	1450	1030			
A	M		4,0	5,6	7,5		
	Кг max	3200	1400	970	720		
B	M		4,0	5,6	7,5	9,4	11,4	13,0
	Кг max	3140	1360	920	670	530	330	220

Технические характеристики КМУ Palfinger PK 6500A

Максимальный грузовой момент	5,6 тм
Максимальный вылет стрелы	7,5 м
Максимальная грузоподъемность	3200 кг
Грузоподъемность на максимальном вылете	720 кг
Ширина аутригеров	4,4 м
Масса КМУ	775 кг
Угол поворота	400°°
Рабочее давление	315 бар
Производительность насоса	20-30 л/мин
Опоры гидравлические, с поворотом	гидравлические, с поворотом
Управление —— с земли	2 пульта с обеих сторон

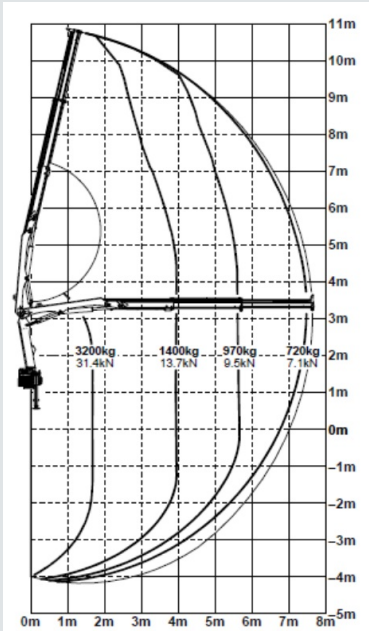

гидравлические, с поворотом

Крано-манипуляторная установка Palfinger PK 6500 от производителя

Ознакомьтесь с характеристиками, размерами, подробным описанием, характеристиками и фото товаров. Помните, что фотографии на сайте могут отличаться от реального изображения.

Завод "ГИРД" предлагает купить Крано-манипуляторная установка Palfinger PK 6500 от производителя с доставкой по всей России. Подробнее по телефону 8(800)200-24-63

Доставка

Доставка нашей спецтехники может осуществляться следующими способами:

- Самовывоз;
- Услуга по доставке техники по всей России нашим транспортным отделом;
- Доставка любой транспортной компанией.

Оплата

Оплатить спецтехнику нашего производства можно следующими способами:

- Безналичный расчет;
- Оплата наличными;
- Лизинг.

Чтобы получить подробную консультацию по способам доставки и оплаты нашей спецтехники позвоните по телефону 88002002463, звонок по России бесплатный.

Технические характеристики автотехники, приведенные на данной странице, носят справочный характер, т.к. параметры и иные эксплуатационные показатели зависят от желаемой покупателем комплектации транспортного средства.

При этом завод-изготовитель оставляет за собой право изменять технические характеристики техники, а также состав и перечень применяемых для ее изготовления комплектующих, если указанные мероприятия направлены на улучшение параметров конструкции, работоспособности автотехники и не изменяют ее назначение.

Телефон:
8 (800) 200-24-63
Бесплатный звонок из любого региона России
e-mail:

Просьба указывать в теме письма, кому оно адресовано.

g-s@gird.ru

Адрес:
456313, Челябинская обл., г. Миасс, ул. Севастопольская, 1а

© Группа предприятий «ГИРД»