Palfinger PK 17.001 SLD 1

Крано-манипуляторная установка Palfinger PK 17.001 SLD1

КМУ PK 17.001 –– это универсальный, базовый вариант серии sld с максимальным грузовым моментом 16,8 тм. Благодаря однорычажной подвески стрелы ***Single Link Plus***, варианты применения кму разнообразны. Стрела-манипулятор с возможностью подъема вверх, обеспечивает способность крана выполнять сложнейшие задачи даже в самых стесненных пространствах. Кроме того, PK 17.001 sld имеет систему автоматизированной защитой от перегрузки ***OSK***. При превышении допустимой нагрузки OSK принудительно выводит все рычаги управления рабочими операциями в нейтральное положение и блокирует их. Еще одна важная отличительная особенность PK 17.001 - система безопасности ***Paltronic 50***, предупреждающая оператора о приближении к максимально допустимому грузовому моменту. При превышении граничного значения нагрузки, работа крана автоматически прекращается. Работу с тяжелыми грузами PK 17.001 обеспечивает система ***E-HPLS (High Power Lift System)***, которая увеличивает грузоподъемность кму до 15% ввиду ограничения рабочей скорости при достижении максимальной нагрузки, благодаря чему существенно снижаются динамические нагрузки, связанные с перемещением груза.

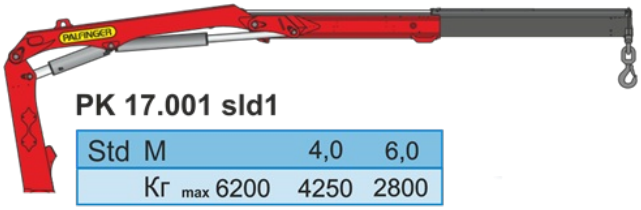

PK 17.001 sld1

Std	M		4,0	6,0					
	Кг	max 6200	4250	2800					
A	M		4,0	6,0	8,0	10,2	12,4		
	Кг	max 6100	4050	2650	1960	1480	1140		
B	M		4,1	6,1	8,1	10,3	12,5	14,7	
	Кг	max 6000	3900	2500	1840	1420	1100	880	
C	M		4,2	6,2	8,2	10,3	12,5	14,7	16,9
	Кг	max 5850	3750	2400	1720	1320	1080	860	710
D	M		4,3	6,3	8,3	10,4	12,6	14,7	16,9 18,9
	Кг	max 5750	3600	2300	1620	1220	980	830	670 550

Технические характеристики КМУ Palfinger PK 17.001 SLD1A

Максимальный грузовой момент	16,3 тм
Максимальная грузоподъемность	6100 кг
Максимальный гидравлический вылет стрелы	8,0 м
Грузоподъемность на максимальном вылете	1960 кг
Максимальный ручной вылет стрелы	12,4 м
Ширина аутригеров	5,6 м
Угол поворота	420°°
Рабочее давление	300 бар
Вращающийся момент	2,0 тм

Вес конструкции (стандарт)	1825 кг	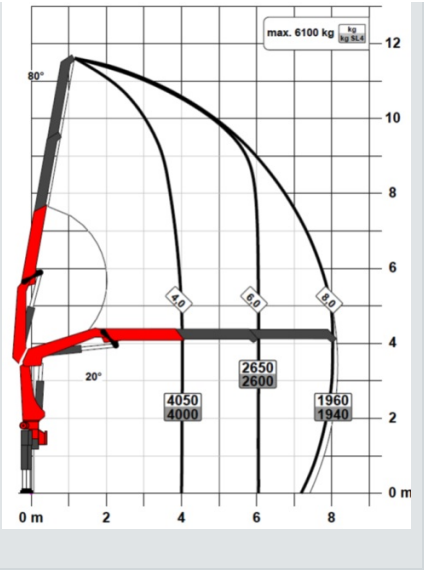

Palfinger PK 17.001 SLD 1 от производителя

Ознакомьтесь с характеристиками, размерами, подробным описанием, характеристиками и фото товаров. Помните, что фотографии на сайте могут отличаться от реального изображения.

Завод "ГИРД" предлагает купить Palfinger PK 17.001 SLD 1 от производителя с доставкой по всей России. Подробнее по телефону 8(800)200-24-63

Доставка
Доставка нашей спецтехники может осуществляться следующими способами:

- Самовывоз;
- Услуга по доставке техники по всей России нашим транспортным отделом;
- Доставка любой транспортной компанией.

Оплата

Оплатить спецтехнику нашего производства можно следующими способами:

- Безналичный расчет;
- Оплата наличными;
- Лизинг.

Чтобы получить подробную консультацию по способам доставки и оплаты нашей спецтехники позвоните по телефону 88002002463, звонок по России бесплатный.

Технические характеристики автотехники, приведенные на данной странице, носят справочный характер, т.к. параметры и иные эксплуатационные показатели зависят от желаемой покупателем комплектации транспортного средства.

При этом завод-изготовитель оставляет за собой право изменять технические характеристики техники, а также состав и перечень применяемых для ее изготовления комплектующих, если указанные мероприятия направлены на улучшение параметров конструкции, работоспособности автотехники и не изменяют ее назначение.

Телефон:
8 (800) 200-24-63
Бесплатный звонок из любого региона России
e-mail:

Просьба указывать в теме письма, кому оно адресовано.

g-s@gird.ru

Адрес: