КМУ Palfinger Inman IT-80

Крано-манипуляторная установка ИТ-80

Новая модель КМУ с тросовой подвеской крюка, грузоподъемностью 3 т. Особенностью тросового КМУ в отличие от шарнирно-сочлененных КМУ является простота конструкции, а следовательно более высокая надежность, низкие затраты на эксплуатацию и техническое обслуживание. Наличие гидравлической лебедки и тросовой подвески крюка позволяют точнее позиционировать груз, а также производить погрузочно-разгрузочные работы из-за препятствий (стен, заборов, ограждений).

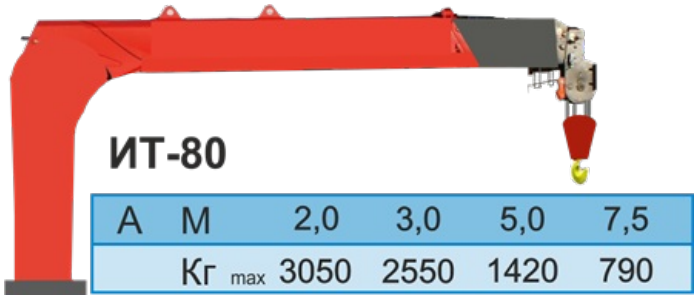

Технические характеристики КМУ ИТ-80А

Максимальный подъемный момент	8,2 тм
Максимальная грузоподъемность	3050 кг
Максимальный гидравлический вылет	7,5 м
Грузоподъемность на максимальном вылете, кг	790
Угол поворота	390°°
Стандарт размаха аутригеров	3164 мм
Ширина в транспортном положении	2244.00 мм
Производительность насоса	27 л/мин
Общий вес (станд.)	1190 кг

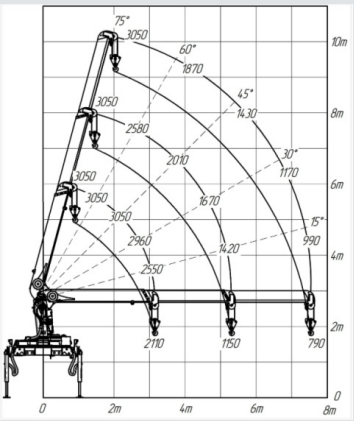

КМУ Palfinger Inman IT-80 от производителя

Ознакомьтесь с характеристиками, размерами, подробным описанием, характеристиками и фото товаров. Помните, что фотографии на сайте могут отличаться от реального изображения.

Завод "ГИРД" предлагает купить КМУ Palfinger Inman IT-80 от производителя с доставкой по всей России. Подробнее по телефону 8(800)200-24-63

Доставка
Доставка нашей спецтехники может осуществляться следующими способами:

- Самовывоз;

- Услуга по доставке техники по всей России нашим транспортным отделом;
- Доставка любой транспортной компанией.

Оплата

Оплатить спецтехнику нашего производства можно следующими способами:

- Безналичный расчет;
- Оплата наличными;
- Лизинг.

Чтобы получить подробную консультацию по способам доставки и оплаты нашей спецтехники позвоните по телефону 88002002463, звонок по России бесплатный.

Технические характеристики автотехники, приведенные на данной странице, носят справочный характер, т.к. параметры и иные эксплуатационные показатели зависят от желаемой покупателем комплектации транспортного средства.

При этом завод-изготовитель оставляет за собой право изменять технические характеристики техники, а также состав и перечень применяемых для ее изготовления комплектующих, если указанные мероприятия направлены на улучшение параметров конструкции, работоспособности автотехники и не изменяют ее назначение.

Телефон:
8 (800) 200-24-63
Бесплатный звонок из любого региона России
e-mail:

Просьба указывать в теме письма, кому оно адресовано.

g-s@gird.ru

Адрес:
456313, Челябинская обл., г. Миасс, ул. Севастопольская, 1а

© Группа предприятий «ГИРД»