ИМ-440

Крано-манипуляторная установка ИМ-440

Новый мощный кран-манипулятор PALFINGER INMAN IM 440, разработан и произведен на заводе ИНМАН. Данная КМУ является одной из самых мощных в линейке шарнирно-сочленных кранов-манипуляторов ИНМАН. Максимальная грузоподъемность INMAN IM 440 в комплектации ««E»» составляет 8800 кг, при этом максимальный грузовой момент составляет 37,4 тм. Стоит также отметить грузподъемность КМУ на максимальном 16 метровом вылете , которая составляет более 2000 кг .Управлять краном-манипулятором можно как с верхнего поста, размещенного на колонне КМУ, так и при помощи дистанционного пульта.

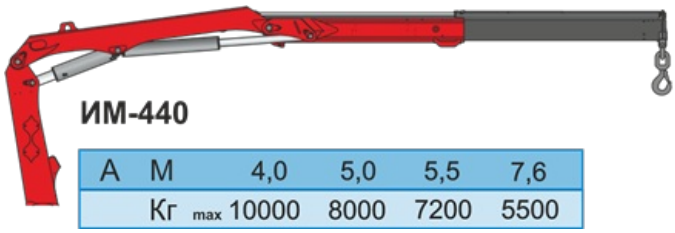

Модель КМУ	Макс. грузовой момент	Кол-во стрел	Макс. вылет стрелы	Макс. грузоподъемность	Г/п на макс. вылете
INMAN IM 440	40,0 тм	A	7,6 м	10 000 кг	5500 кг
INMAN IM 440	39,2 тм	B	9,6 м	9800 кг	4150 кг
INMAN IM 440	38,4 тм	C	11,6 м	9500 кг	3250 кг
INMAN IM 440	38,0 тм	D	13,9 м	9100 кг	2500 кг
INMAN IM 440	37,4 тм	E	16,2 м	8800 кг	2000 кг

Технические характеристики КМУ ИМ-440А

Количество гидравлических выдвижных секций	2 шт.
Грузовой момент	40,0 тм
Максимальная грузоподъемность	10 000 кг
Грузоподъемность на максимальном вылете	5500 кг
Максимальный вылет стрелы	7,6 м
Рабочая температура окружающей среды	-40..... +40°°C
Максимальная высота подъема	10,1 м
Максимальная глубина опускания	5,1 м

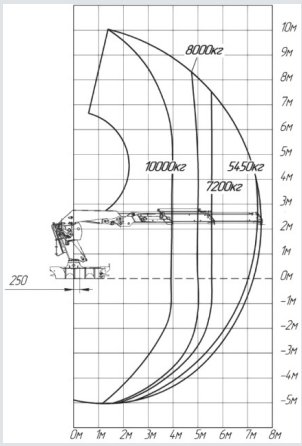

ИМ-440 от

Способ управления	Гидравлический	
Угол поворота колонны	400°°	
Место управления	С земли	
Транспортное положение опор	Вверх	
Способ выдвижения опор	Гидравлический	
Производительность насоса	60-80 л/мин	
Размер для монтажа на раме	1 900 мм	
Габаритные размеры в трансп. положении	1 597 x 2 500 x 2 487 мм	

производителя

Ознакомьтесь с характеристиками, размерами, подробным описанием, характеристиками и фото товаров. Помните, что фотографии на сайте могут отличаться от реального изображения.

Завод "ГИРД" предлагает купить ИМ-440 от производителя с доставкой по всей России. Подробнее по телефону 8(800)200-24-63

Доставка

Доставка нашей спецтехники может осуществляться следующими способами:

- Самовывоз;
- Услуга по доставке техники по всей России нашим транспортным отделом;
- Доставка любой транспортной компанией.

Оплата

Оплатить спецтехнику нашего производства можно следующими способами:

- Безналичный расчет;
- Оплата наличными;
- Лизинг.

Чтобы получить подробную консультацию по способам доставки и оплаты нашей спецтехники позвоните по телефону 88002002463, звонок по России бесплатный.

Технические характеристики автотехники, приведенные на данной странице, носят справочный характер, т.к. параметры и иные эксплуатационные показатели зависят от желаемой покупателем комплектации транспортного средства.

При этом завод-изготовитель оставляет за собой право изменять технические характеристики техники, а также состав и перечень применяемых для ее изготовления комплектующих, если указанные мероприятия направлены на улучшение параметров конструкции, работоспособности автотехники и не изменяют ее назначение.

Телефон:
8 (800) 200-24-63
Бесплатный звонок из любого региона России
e-mail:

Просьба указывать в теме письма, кому оно адресовано.

g-s@gird.ru

Адрес:
456313, Челябинская обл., г. Миасс, ул. Севастопольская, 1а

© Группа предприятий «ГИРД»