Автобус вахтовый УРАЛ на шасси 43206-4151 Артикул: 2002

Назначение:

Специальный Вахтовый Автобус из сэндвич-панелей серии "Берлога" на шасси Урал 43206––4151-59 предназначен для перевозки вахтовых бригад по дорогам общей сети и бездорожью.

Типовая комплектация:

1. Кабина стандарт
2. 20 сертифицированных сиденья +2 в кабине
3. ДЗК на задней стенке фургона
4. Переговорное устройство кузов-кабина
5. Автономный отопитель + ПЖД
6. Инструментальный ящик за кабиной + комплект водительского инструмента.
7. Автономный предпусковой подогреватель двигателя.
8. Фаркоп для буксировки прицепа.
9. Башмаки противооткатные.
10. Знак аварийной остановки.

Описание фургона вахтового-автобуса

1. Фургон сэндвичпанельный с утеплением из пенополистирола 60 мм.
2. Внешняя обшивка: плакированный металл белого цвета.
3. Внешняя залицовка: алюминий.
4. Стекла: двухкамерный стеклопакет Сталенит
5. Внутренняя обшивка: комбинированная (пластик + оцинкованный лист).
6. Дверь: боковая —— 2шт. Одинарная. Окно в двери
7. Запорная фурнитура: оцинкованная сталь.
8. Настил пола: прорезиненное покрытие Политранс 1К (или рифленая резина)
9. Освещение: 6 плафонов 24v.
10. Лестницы для доступа в фургон: 2 шт —— выдвижные, трапового типа.

Схематический рисунок и описание

1. Шасси Урал 43206-4151-59
2. Доработка шасси автомобиля
3. ДЗК на задней панели фургона
4. Надрамник фургона
5. Фургон: бескаркасного типа (RAL 9003)
6. Люк аварийно-вентиляционный с вентилятором
7. Дверь боковая одностворчатая для доступа в фургон
8. Дверь аварийная

9. Лестничный блок

10. Окно

11. Шторка на окно

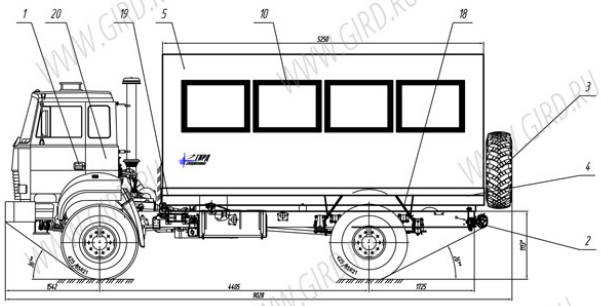

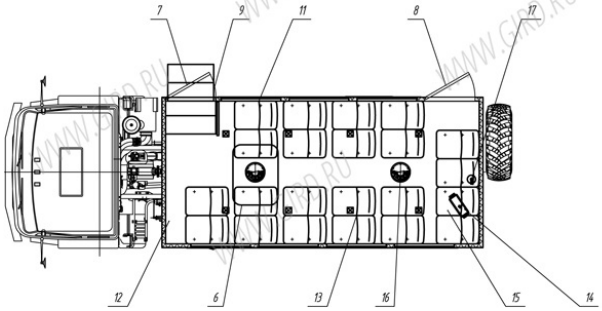

12. Переговорное устройство с кабиной водителя

13. Сидения сдвоенные сертифицированные с ремнями безопасности

14. Автономный воздушный отопитель ««Планар-4Д»»

15. Плафон местного освещения

16. Вентилятор накрышный

17. Огнетушитель

18. Установка крыльев и брызговиков

19. Установка фургона на шасси автомобиля

20. Принадлежности шасси

Варианты комплектации автобуса:

Возможно переоборудование в фургон с жилым отсеком и хозблоком.
Также возможна установка крано-манипуляторных установок на заднем свесе рамы.

Автобус вахтовый УРАЛ на шасси 43206-4151 от производителя

Ознакомьтесь с характеристиками, размерами, подробным описанием, характеристиками и фото товаров. Помните, что фотографии на сайте могут отличаться от реального изображения.

Завод "ГИРД" предлагает купить Автобус вахтовый УРАЛ на шасси 43206-4151 от производителя с доставкой по всей России. Подробнее по телефону 8(800)200-24-63

Доставка
Доставка нашей спецтехники может осуществляться следующими способами:

- Самовывоз;
- Услуга по доставке техники по всей России нашим транспортным отделом;
- Доставка любой транспортной компанией.

Оплата

Оплатить спецтехнику нашего производства можно следующими способами:

- Безналичный расчет;
- Оплата наличными;
- Лизинг.

Чтобы получить подробную консультацию по способам доставки и оплаты нашей спецтехники позвоните по телефону 88002002463, звонок по России бесплатный.

Технические характеристики автотехники, приведенные на данной странице, носят справочный характер, т.к. параметры и иные эксплуатационные показатели зависят от желаемой покупателем комплектации транспортного средства.

При этом завод-изготовитель оставляет за собой право изменять технические характеристики техники, а также состав и перечень применяемых для ее изготовления комплектующих, если указанные мероприятия направлены на улучшение параметров конструкции, работоспособности автотехники и не изменяют ее назначение.

Телефон:
8 (800) 200-24-63
Бесплатный звонок из любого региона России
e-mail:

Просьба указывать в теме письма, кому оно адресовано.

g-s@gird.ru

Адрес:
456313, Челябинская обл., г. Миасс, ул. Севастопольская, 1а

© Группа предприятий «ГИРД»