Вахтовый автобус КамАЗ 43502-3036-45 (14 мест) с грузовым отсеком

Артикул: 2277

Схематический рисунок

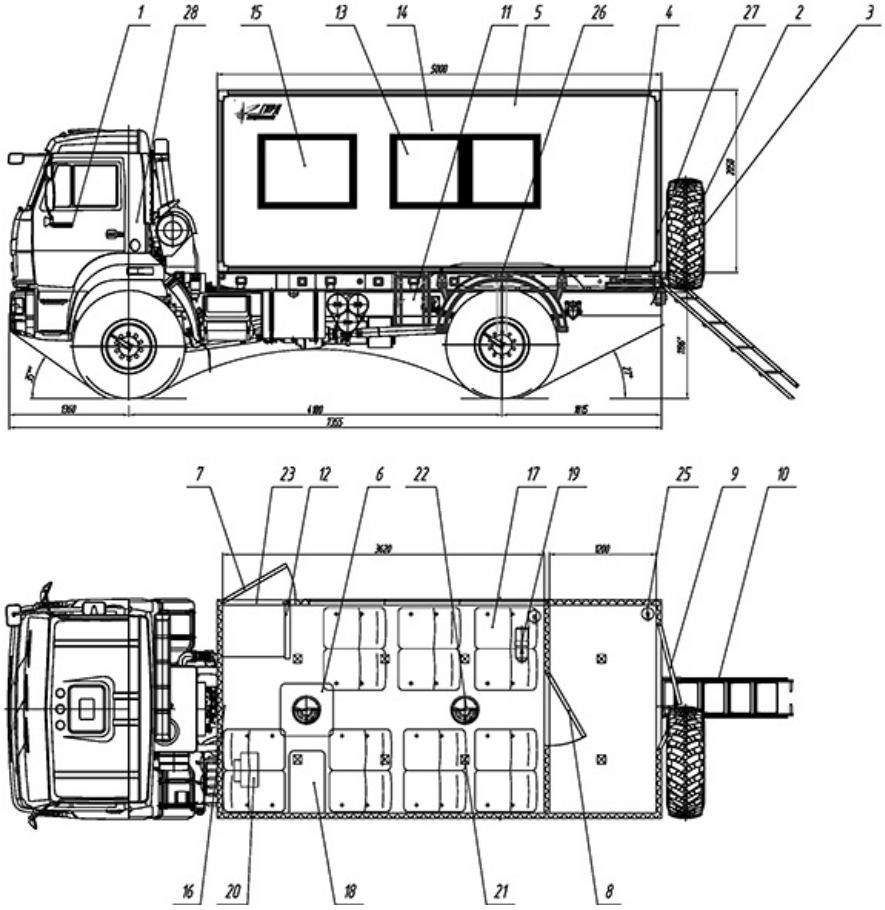

Описание схематического рисунка

1. Шасси Камаз 43502-3036-45
3. ДЗК на задней панели фургона
4. Надрамник фургона
5. Фургон: бескаркасного типа (RAL 9003)
6. Люк аварийно-вентиляционный с вентилятором
7. Дверь боковая одностворчатая для доступа в фургон, окно с двойным стеклопакетом («салават стекло» «триплекс»)
8. Дверь в грузовой отсек
9. Дверь двухстворчатая задняя
10. Лестница трап
11. Ящик инструментальный
12. Лестничный блок
13. Окно (стеклопакет) с двойным остеклением («салават стекло».«триплекс»)
14. Шторка на окно
15. Окно увеличенное (стеклопакет) с двойным остеклением («триплекс»)
16. Переговорное устройство с кабиной водителя
17. Сидения сдвоенные сертифицированные с ремнями безопасности
18. Столешница
19. Автономный воздушный отопитель ««Планар-4Д»»
20. Аварийное отопление от системы ДВС
21. Плафон местного освещения (24В)
22. Вентилятор накрышный
23. Фонарь подсветки входа (24В)
24. Консоль подъема запасного колеса
25. Огнетушитель
26. Установка крыльев и брызговиков

	27. Установка фургона на шасси автомобиля

Вахтовый автобус КамАЗ 43502-3036-45 (14 мест) с грузовым отсеком от производителя

Ознакомьтесь с характеристиками, размерами, подробным описанием, характеристиками и фото товаров. Помните, что фотографии на сайте могут отличаться от реального изображения.

Завод "ГИРД" предлагает купить Вахтовый автобус КамАЗ 43502-3036-45 (14 мест) с грузовым отсеком от производителя с доставкой по всей России. Подробнее по телефону 8(800)200-24-63

Доставка
Доставка нашей спецтехники может осуществляться следующими способами:

- Самовывоз;
- Услуга по доставке техники по всей России нашим транспортным отделом;
- Доставка любой транспортной компанией.

Оплата

Оплатить спецтехнику нашего производства можно следующими способами:

- Безналичный расчет;
- Оплата наличными;
- Лизинг.

Чтобы получить подробную консультацию по способам доставки и оплаты нашей спецтехники позвоните по телефону 88002002463, звонок по России бесплатный.

Технические характеристики автотехники, приведенные на данной странице, носят справочный характер, т.к. параметры и иные эксплуатационные показатели зависят от желаемой покупателем комплектации транспортного средства.

При этом завод-изготовитель оставляет за собой право изменять технические характеристики техники, а также состав и перечень применяемых для ее изготовления комплектующих, если указанные мероприятия направлены на улучшение параметров конструкции, работоспособности автотехники и не изменяют ее назначение.

Телефон:
8 (800) 200-24-63
Бесплатный звонок из любого региона России
e-mail:

Просьба указывать в теме письма, кому оно адресовано.

g-s@gird.ru

Адрес:
456313, Челябинская обл., г. Миасс, ул. Севастопольская, 1а

© Группа предприятий «ГИРД»